DEWALT®

XR®

DCD789
DCD794
DCD799

370126 - 16 BLT

Eesti keel	**(Originaaljuhend)**	**5**
Lietuvių	**(Originalių instrukcijų vertimas)**	**11**
Latviešu	**(Tulkojums no rokasgrāmatas oriģinālvalodas)**	**17**
Русский язык	**(Перевод с оригинала инструкции)**	**24**

Joonis / Pav. / Attēls / Рисунок A

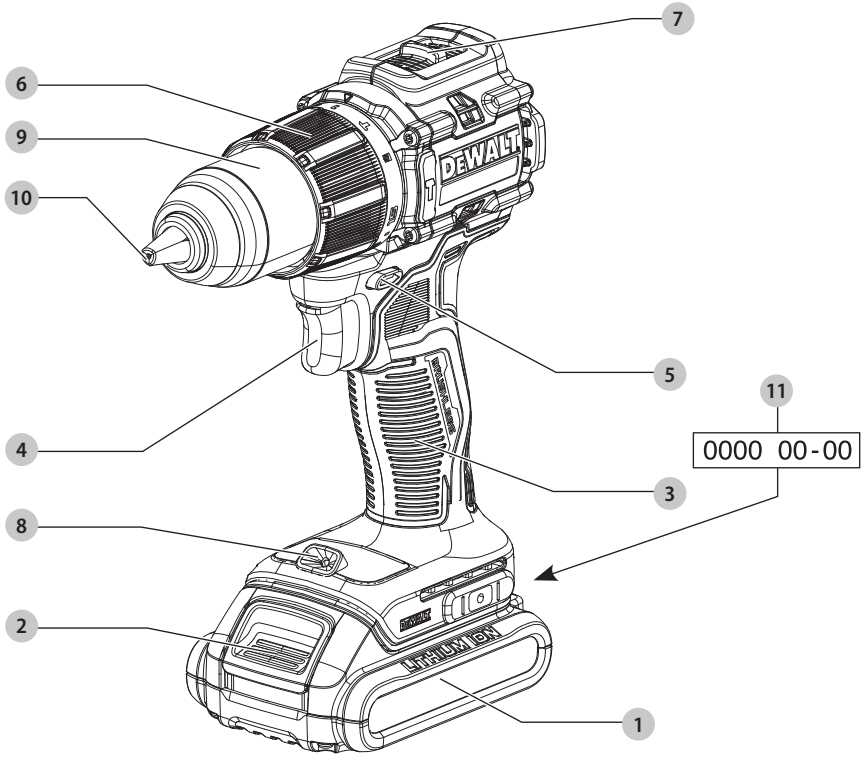

Joonis / Pav. / Attēls / Рисунок B

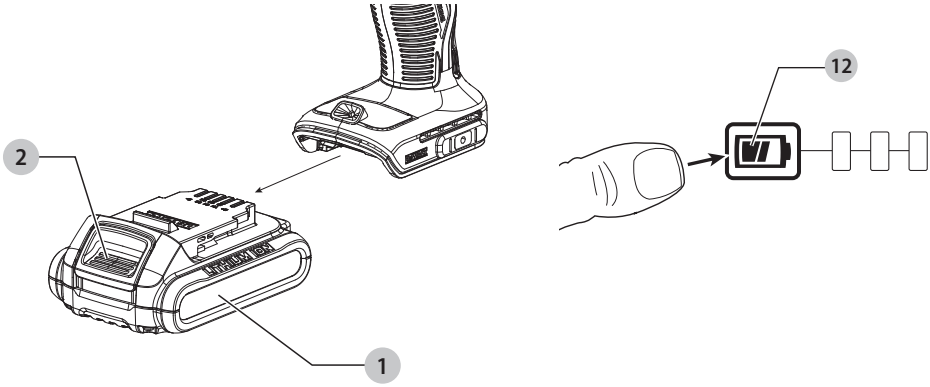

Autoriõigus DEWALT

Joonis / Pav. / Attēls / Рисунок C

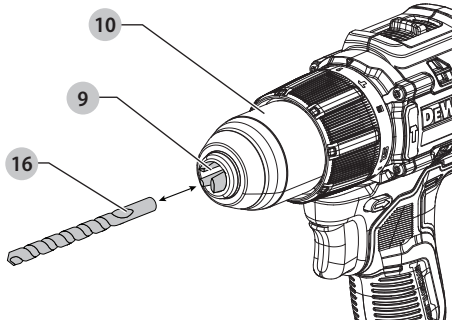

Joonis / Pav. / Attēls / Рисунок D

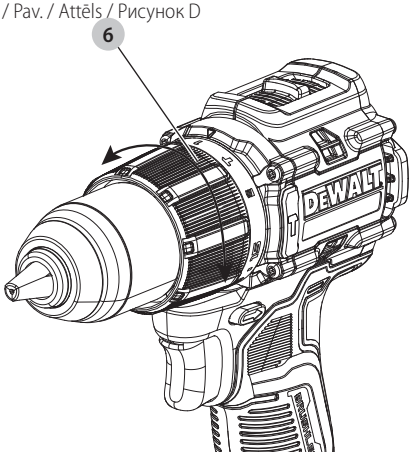

Joonis / Pav. / Attēls / Рисунок E

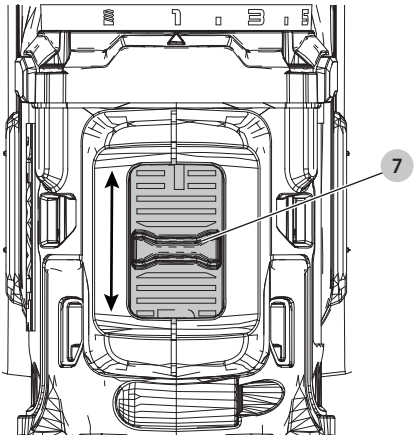

Joonis / Pav. / Attēls / Рисунок F

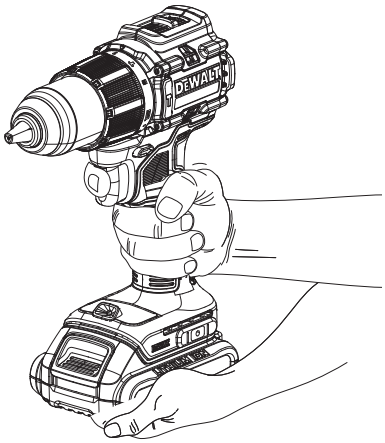

Joonis / Pav. / Attēls / Рисунок G

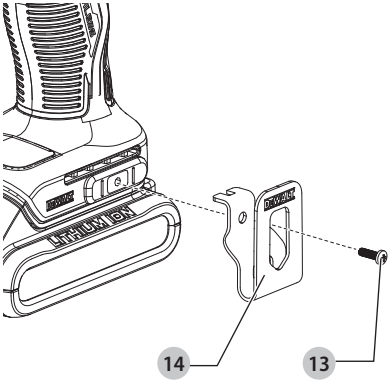

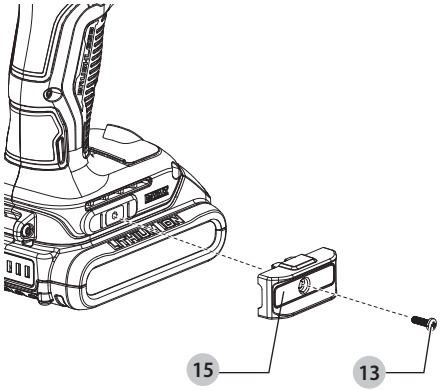

18 V KOMPAKTNE 13 MM TRELL/KRUVIKEERAJA/LÖÖKTRELL DCD789, DCD794, DCD799

HOIATUS! Lugege läbi kõik selles juhendis leiduvad hoiatused, juhised, joonised ja spetsifikatsioonid, sealhulgas akut ja laadijat puudutavad jaotised tööriista originaaljuhendis või eraldi akude ja laadijate juhendis. *Juhendite saamiseks võtke ühendust klienditeenindusega (vt käesoleva juhendi tagakülge).*

Tehnilised andmed

		DCD789	DCD794	DCD799
Pinge	V_{DC}	18	18	18
Tüüp		10	10	10
Aku tüüp		Li-ioon	Li-ioon	Li-ioon
Tühikäigukiirus		Trell, kruvikeeraja/ lööktrell		Trell, kruvikeeraja/ lööktrell
1. käik	min^{-1}	0–450	0–450	0–450
2. käik		0–1650	0–1650	0–1650
Löögisagedus				
1. käik	min^{-1}	0–7650	–	0–7650
2. käik		0–28050	–	0–28050
Maksimaalne moment (kõva/ pehme)				
kõva	Nm	68	74	74
pehme	Nm	26	26	26
Padruni suurus	mm	1,5–13	1,5–13	1,5–13
Maksimaalne puuritav auk				
Puit	mm	30	30	30
Metall		13	13	13
Müüritis		13	–	13
Kaal (ilma akuta)	kg	1,17	1,12	1,17
Müra- ja vibratsiooniväärtused (kolme telje vektorsumma) vastavalt standardile EN62841-2-1:				
L_{PA} (helirõhu tase)	dB(A)	92	76	92
L_{WA} (helivõimsuse tase)	dB(A)	100	84	100
K (antud helitaseme määramatus)	dB(A)	3	5	3
Metalli puurimine				
Vibratsioonitugevus $a_{h, D}$ =	m/s^2	3,2	< 2,5	3,2
Määramatus K =	m/s^2	1,5	1,5	1,5
Löökpuurimine				
Vibratsioonitugevus $a_{h, ID}$ =	m/s^2	12	–	12
Määramatus K =	m/s^2	1,5	–	1,5

Teabelehel esitatud vibratsiooni- ja/või müratase on mõõdetud vastavalt standardis EN62841 toodud standardkatsele ja seda võib kasutada tööriistade võrdlemiseks. Seda võib kasutada mõju esmasel hindamisel.

HOIATUS! *Avaldatud vibratsiooni- ja müratase puudutab tööriista põhirakendusi. Kui aga tööriista kasutatakse muul viisil, erinevate lisatarvikutega või kui seda on halvasti hooldatud, võib vibratsiooni- ja/või müratase olla teistsugune. Sellisel juhul võib vibratsiooni mõju kogu tööaja kestel olla märkimisväärselt tugevam.*

Vibratsiooni ja müra mõju hindamisel tuleb arvesse võtta ka seda aega, mil tööriist on välja lülitatud või töötab tühikäigul. See võib märkimisväärselt vähendada vibratsiooni kogu tööaja kestel.

Määrake kindlaks täiendavad ohutusmeetmed kasutaja kaitsmiseks vibratsiooni ja/või müra mõju eest: tööriistade ja tarvikute hooldamine, käte hoidmine soojas (puudutab vibratsiooni) ja tööprotsesside korraldus.

EÜ vastavusdeklaratsioon

Masinadirektiiv

CE

Trell/kruvikeeraja/lööktrell DCD789, DCD794, DCD799

DEWALT kinnitab, et jaotises ***„Tehnilised andmed“*** kirjeldatud tooted vastavad järgmistele nõuetele: 2006/42/EÜ, EN62841-1:2015+A11:2022, EN 62841-2-1:2018 + A11:2019 + A12:2022 + A1:2022.

Need seadmed vastavad ka direktiividele 2014/30/EL ja 2011/65/EL. Lisateabe saamiseks kontakteeruge DEWALTiga alltoodud aadressil või vaadake kasutusjuhendi tagaküljel olevat infot.

Allakirjutanu vastutab tehnilise toimiku koostamise eest ja on vormistanud deklaratsiooni DEWALTi nimel.

Markus Rompel
Asepresident tehnoloogia alal, PTE-Europe
DEWALT, Richard-Klinger-Straße 11,
65510, Idstein, Saksamaa
31.10.2024

HOIATUS! *Vigastusohu vähendamiseks lugege kasutusjuhendit.*

Definitsioonid. Ohutuseeskirjad

Allpool toodud määratlused kirjeldavad iga märksõna olulisuse astet. Lugege juhend läbi ja pöörake tähelepanu järgmistele sümbolitele.

OHT! *Tähistab tõenäolist ohuolukorda, mis juhul, kui seda ei väldita,* ***lõppeb surma või raskete kehavigastustega****.*

HOIATUS! *Tähistab võimalikku ohuolukorda, mis juhul, kui seda ei väldita,* ***võib*** *lõppeda* ***surma või raskete kehavigastustega****.*

ETTEVAATUST! *Tähistab võimalikku ohuolukorda, mis juhul, kui seda ei väldita,* ***võib*** *lõppeda* ***kergete või mõõdukate kehavigastustega****.*

NB! Osutab kasutusviisile, mis ***ei seostu kehavigastustega****, kuid mis juhul, kui seda ei väldita,* ***võib*** *põhjustada* ***varalist kahju****.*

Tähistab elektrilöögiohtu.

Tähistab tuleohtu.

ELEKTRITÖÖRIISTADEGA SEOTUD ÜLDISED HOIATUSED

⚠ ***HOIATUS! Lugege kõiki selle elektritööriistaga kaasas olevaid hoiatusi, juhiseid, jooniseid ja tehnilisi andmeid.*** *Kõigi juhiste täpne järgimine aitab vältida elektrilöögi, tulekahju ja/või raskete vigastuste ohtu.*

HOIDKE KÕIK HOIATUSED JA JUHISED TULEVIKU TARVIS ALLES

Hoiatustes kasutatud mõiste „elektritööriist" viitab võrgutoitel töötavatele (juhtmega) ja akutoitel töötavatele (juhtmeta) elektritööriistadele.

1) Tööpiirkonna ohutus

a) ***Tööpiirkond peab olema puhas ja korralikult valgustatud.*** *Korralageduse ja puuduliku valgustuse korral võivad kergesti juhtuda õnnetused.*

b) ***Ärge kasutage elektritööriistu plahvatusohtlikus keskkonnas, näiteks tuleohtlike vedelike, gaaside või tolmu läheduses.*** *Elektritööriistad tekitavad sädemeid, mis võivad põhjustada tolmu või aurude süttimise.*

c) ***Hoidke lapsed ja kõrvalised isikud elektritööriista kasutamise ajal eemal.*** *Tähelepanu hajumisel võite kaotada tööriista üle kontrolli.*

2) Elektriohutus

a) ***Elektritööriista pistikud peavad sobima pistikupesaga. Ärge muutke pistikut mis tahes moel. Ärge kasutage maandatud elektritööriistade puhul adapterpistikut.*** *Muutmata pistikud ja sobivad pistikupesad vähendavad elektrilöögi ohtu.*

b) ***Vältige kokkupuudet maandatud pindadega, nagu torud, radiaatorid, pliidid ja külmikud.*** *Elektrilöögi saamise oht suureneb, kui teie keha on maandatud.*

c) ***Vältige elektritööriistade sattumist vihma või niiskuse kätte.*** *Elektritööriista sattunud vesi suurendab elektrilöögi ohtu.*

d) ***Käsitsege juhet ettevaatlikult. Elektritööriista juhet ei tohi kasutada selle kandmiseks, tõmbamiseks ega pistiku eemaldamiseks vooluvõrgust. Kaitske juhet kuumuse, õli, teravate servade ja liikuvate osade eest.*** *Kahjustatud või sassis juhtmed suurendavad elektrilöögi ohtu.*

e) ***Kui töötate elektritööriistaga õues, kasutage välitingimustesse sobivat pikendusjuhet.*** *Välitingimustesse sobiva pikendusjuhtme kasutamine vähendab elektrilöögi ohtu.*

f) ***Kui elektritööriistaga töötamine niiskes keskkonnas on vältimatu, kasutage rikkevoolukaitsmega kaitstud voolutoidet.*** *Rikkevoolukaitsme kasutamine vähendab elektrilöögi ohtu.*

3) Isiklik ohutus

a) ***Olge tähelepanelik, jälgige pidevalt, mida teete, ning kasutage elektritööriista mõistlikult. Ärge kasutage elektritööriista väsinuna ega alkoholi, narkootikumide või arstimite mõju all olles.*** *Kui elektritööriistaga töötamise ajal tähelepanu kas või hetkeks hajub, võite saada raskeid kehavigastusi.*

b) ***Kasutage isikukaitsevahendeid. Kandke alati silmade kaitset.*** *Isikukaitsevahendid, nagu tolmumask, mittelibisevad jalanõud, kiiver ja kõrvaklapid, vähendavad vastavates tingimustes kasutamisel tervisekahjustusi.*

c) ***Vältige tööriista ootamatut käivitumist. Veenduge enne tööriista ühendamist vooluvõrku ja/või aku paigaldamist, et lüliti on väljalülitatud asendis.*** *Kandes tööriista, sõrm lülitil, või ühendades toiteallikaga tööriista, mille lüliti on tööasendis, võib juhtuda õnnetus.*

d) ***Enne elektritööriista sisselülitamist eemaldage kõik reguleerimis- ja mutrivõtmed.*** *Tööriista pöörleva osa külge jäetud reguleerimis- või mutrivõti võib tekitada kehavigastusi.*

e) ***Ärge küünitage. Seiske alati kindlalt jalgel ja hoidke tasakaalu.*** *Siis on võimalik ettearvamatutes olukordades tööriista paremini valitseda.*

f) ***Kandke nõuetekohast riietust. Ärge kandke lehvivaid rõivaid ega ehteid. Hoidke juuksed ja riided liikuvatest osadest eemal.*** *Lehvivad riided, ehted ja pikad juuksed võivad jääda liikuvate osade vahele.*

g) ***Kui seadmetega on kaasas tolmueemaldusliidesed ja kogumisseadmed, siis veenduge, et need oleksid ühendatud ja et neid kasutataks õigesti.*** *Tolmukogumisseadme kasutamine võib vähendada tolmuga seotud ohte.*

h) ***Hoolimata tööriistade sagedasel kasutamisel omandatud vilumusest ei tohi muutuda lohakaks ja eirata tööohutusnõudeid.*** *Isegi hetkeline hooletus võib lõppeda raskete vigastustega.*

4) Elektritööriistade kasutamine ja hooldamine

a) ***Ärge koormake elektritööriista üle. Kasutage kavandatavaks tööks sobivat elektritööriista.*** *Elektritööriist tuleb tööga paremini ja ohutumalt toime ettenähtud koormusel.*

b) ***Ärge kasutage elektritööriista, kui seda ei saa lülitist sisse ja välja lülitada.*** *Elektritööriist, mida ei saa juhtida lülitist, on ohtlik ja vajab remonti.*

c) ***Enne reguleerimist, tarvikute vahetamist ja tööriista hoiulepanemist eemaldage elektritööriist vooluvõrgust ja/või eemaldage aku, kui see on eemaldatav.*** *Nende ettevaatusabinõude rakendamine vähendab elektritööriista ootamatu käivitumise ohtu.*

d) ***Kui elektritööriistu ei kasutata, hoidke neid lastele kättesaamatus kohas. Ärge lubage tööriista kasutada inimestel, kes tööriista ei tunne või pole lugenud seda kasutusjuhendit.*** *Oskamatutes kätes on elektritööriistad ohtlikud.*

e) ***Elektritööriistu ja tarvikuid tuleb hooldada. Veenduge, et liikuvad osad on õiges asendis ega ole kinni kiilunud, detailid on terved ja puuduvad muud tingimused, mis võivad mõjutada tööriista tööd. Kahjustuste korral laske tööriista enne edasist kasutamist remontida.*** *Paljude õnnetuste põhjuseks on halvasti hooldatud elektriseadmed.*

f) ***Hoidke lõiketarvikud terava ja puhtana.*** *Õigesti hooldatud, teravate lõikeservadega lõiketarvikud kiiluvad väiksema tõenäosusega kinni ja neid on lihtsam juhtida.*

g) ***Kasutage elektritööriista, lisaseadmeid, lõiketerasid jms vastavalt käesolevatele juhistele, võttes arvesse töötingimusi ja teostatavat tööd.*** *Tööriista kasutamine mittesihtotstarbeliselt võib põhjustada ohtliku olukorra.*

h) ***Hoidke käepidemed ja haardepinnad kuivad, puhtad ning vabad õlist ja määretest.*** *Libedad käepidemed ja haardepinnad ei võimalda ootamatutes olukordades tööriista ohutult käsitseda ja juhtida.*

5) Akutööriista kasutamine ja hooldamine

a) ***Kasutage laadimiseks ainult tootja määratud laadijat.*** *Ühele akule sobiv laadija võib teise aku laadimisel põhjustada tuleohtu.*

b) ***Kasutage tööriistu ainult ettenähtud akudega.*** *Teist tüüpi akude kasutamine võib põhjustada vigastus- ja tuleohtu.*

c) ***Kui akut ei kasutata, hoidke seda eemal kirjaklambritest, müntidest, võtmetest, naeltest, kruvidest jms metallesemetest, mis võivad tekitada lühise.*** *Aku klemmide lühistamine võib põhjustada põletusi ja tulekahju.*

d) ***Valedes tingimustes võib akust eralduda vedelikku. Vältige sellega kokkupuutumist. Kokkupuute korral loputage vastavat piirkonda veega. Kui akuvedelik satub silma, tuleb pöörduda arsti poole.*** *Akust eraldunud vedelik võib põhjustada ärritust ja põletusi.*

e) ***Ärge kasutage akupatareid või tööriista, mis on kahjustunud või ümber ehitatud.*** *Kahjustunud või muudetud konstruktsiooniga akude kasutamisel võib esineda kõrvalekaldeid, mis võivad lõppeda tulekahju, plahvatuse või vigastustega.*

f) ***Kaitske akupatareid ja tööriista tule ja kõrge temperatuuri eest.*** *Kokkupuutel leekidega või temperatuuriga üle 130 °C võib tagajärjeks olla plahvatus.*

g) ***Järgige kõiki laadimisjuhiseid ja ärge laadige akupatareid ega tööriista väljaspool juhistes märgitud temperatuurivahemikku.*** *Valesti või väljaspool ettenähtud temperatuurivahemikku laadimine võib kahjustada akut ja suurendada tulekahju ohtu.*

6) Tehnohooldus

a) ***Laske tööriista korrapäraselt hooldada kvalifitseeritud hooldustehnikul, kes kasutab ainult originaalvaruosi.*** *Nii tagate elektriseadme ohutuse.*

b) ***Ärge hooldage kahjustunud akupatareisid.*** *Akupatareisid tuleb lasta hooldada ainult tootjal või volitatud teenusepakkujatel.*

Trelliga seotud hoiatused

Ohutusjuhised kõikide tööprotsesside jaoks

- ***Lööktrelli kasutamisel tuleb kanda kõrvaklappe või -troppe.*** *Liigne müra võib kahjustada kõrvakuulmist.*
- ***Kasutage lisakäepidet (-käepidemeid).*** *Kontrolli kadumine võib põhjustada kehavigastusi.*
- ***Enne tööriista kasutamist tuleb see korralikult kinnitada.*** *See tööriist tekitab suure väändemomendi ja kui seda töötamise ajaks korralikult ei fikseerita, võib see kontrolli alt väljuda ja põhjustada kehavigastusi.*
- ***Kui teete tööd, mille käigus võib lõike- või kinnitustarvik riivata varjatud juhtmeid, hoidke elektritööriista ainult isoleeritud käepidemetest.*** *Kui lõiketarvik või kinnitusvahend riivab voolu all olevat juhet, võivad voolu alla sattuda ka elektritööriista lahtised metallosad, andes kasutajale elektrilöögi.*

Ohutusnõuded pikkade puuriterade kasutamisel

- ***Ärge kunagi kasutage puuritera maksimaalsest ettenähtud kiirusest suuremat kiirust.*** *Suuremal kiirusel võib puuritera painduda, kui lasta sellel materjali vastu panemata vabalt pöörelda, mis võib lõppeda vigastustega.*
- ***Alustage puurimist alati väikese kiirusega ja hoidke puuritera materjali vastas.*** *Suuremal kiirusel võib puuritera painduda, kui lasta sellel materjali vastu panemata vabalt pöörelda, mis võib lõppeda vigastustega.*
- ***Rakendage survet ainult puuriteraga ühel joonel ja ärge suruge liiga tugevalt.*** *Puuriterad võivad painduda ja selle tagajärjel puruneda või tööriista kontrolli alt välja viia, mis võib lõppeda kehavigastustega.*

Täiendavad ohutusnõuded trelli/kruvikeeraja/lööktrelli kasutamisel

- ***Kinnitage detail pitskruvidega või muul sobival viisil stabiilse aluse külge.*** *Kui hoiate detaili käes või keha vastas, on see ebastabiilne ja võib põhjustada tööriista üle kontrolli kaotamist.*
- ***Kandke kaitseprille või muud silmade kaitset.*** *Vasardamisel ja puurimisel võib õhku paiskuda laaste. Õhkupaiskuvad osakesed võivad silmi pöördumatult kahjustada.*
- ***Puuriterad ja tööriistad kuumenevad töö käigus.*** *Puudutage neid ainult kinnastega.*
- ***Ärge kasutage tööriista pikemat aega järjest.*** *Löögifunktsiooniga kaasnev vibratsioon võib kahjustada käsi ja käsivarsi. Kasutage vibratsiooni pehmendamiseks kindaid ja tehke korrapäraselt puhkepause.*
- ***Ventilatsiooniavade taga võivad olla liikuvad osad, mistõttu tuleks neist eemale hoida.*** *Lehvivad riided, ehted ja pikad juuksed võivad jääda liikuvate osade vahele.*

Muud ohud

Ka asjakohaste ohutusnõuete järgimisel ja turvaseadeldiste kasutamisel ei saa teatud ohte vältida. Need on järgmised.

- *Kuulmiskahjustused.*
- *Õhkupaiskuvatest osakestest põhjustatud kehavigastuste oht.*
- *Põletushaavade oht, mida tekitavad kasutamisel kuumenevad tarvikud.*
- *Pikemaajalisest kasutamisest põhjustatud kehavigastuste oht.*

Aku tüüp

Kasutada võib järgmisi akupatareisid:

Aku	(kg)	Aku	(kg)
DCB546	1,08	**DCB184/B/G**	0,62
DCB547/G	1,46	**DCB185**	0,35
DCB548	1,46	**DCB187**	0,54
DCB549	2,12	**DCB189**	0,54
DCB181	0,35	**DCBP034/G**	0,32
DCB182	0,61	**DCBP518/G**	0,75
DCB183/B/G	0,40		

Lisateavet vaadake aku/laadija juhendist.

Tööriistal olevad märgistused

Tööriistal on kasutatud järgmisi sümboleid:

Enne kasutamist lugege kasutusjuhendit.

Nähtav kiirgus. Ärge vaadake otse valguse suunas.

Kuupäevakoodi asukoht (joonis A)

Valmistamise kuupäeva kood **11** koosneb 4-kohalisest aastanumbrist, millele järgneb 2-kohaline nädala number ja 2-kohaline tehasekood.

Kirjeldus (joonis G)

⚠ ***HOIATUS!*** *Elektritööriista ega selle ühegi osa ehitust ei tohi muuta. See võib lõppeda kahjustuste või kehavigastustega.*

Osad

1. Akupatarei†
2. Aku vabastusnupp
3. Põhikäepide
4. Muutkiirusega päästiklüliti

5 Pöörlemissuuna nupp / lukustusnupp
6 Režiimilüliti
7 Kiiruselüliti
8 Töölamp
9 Võtmeta padrun
10 Padruni võru
11 Kuupäevakoodi asukoht
12 Akunäidiku nupp

† Mõne tootega kaasas.

MÄRKUS! Veenduge tööriista osad ega tarvikud ei ole transportimisel kahjustada saanud.

Ettenähtud otstarve

See trell/kruvikeeraja või lööktrell/-kruvikeeraja on mõeldud professionaalseks puurimiseks ja kruvide keeramiseks ning mudelid DCD789 ja DCD799 ka löökpuurimiseks.

ÄRGE kasutage seadet niiskes või märjas keskkonnas ega tuleohtlike vedelike või gaaside läheduses.

Need trellid/kruvikeerajad/lööktrellid on professionaalsed elektritööriistad.

ÄRGE lubage lastel tööriista puutuda. Kogenematute kasutajate puhul on vajalik juhendamine.

- **Väikesed lapsed ja nõrk tervis.** See seade ei ole mõeldud ilma järelevalveta kasutamiseks väikeste laste või füüsiliselt nõrkade isikute poolt.
- Seade ei ole mõeldud kasutamiseks isikute (sealhulgas laste) poolt, kelle füüsilised, sensoorsed või vaimsed võimed on piiratud või kellel puuduvad vajalikud kogemused, teadmised ja oskused, välja arvatud juhul, kui neid juhendab nende ohutuse eest vastutav isik. Lapsi ei tohi kunagi jätta selle seadmega üksi.

KOKKUPANEMINE JA SEADISTAMINE

⚠ ***HOIATUS! Et vähendada raskete kehavigastuste ohtu, lülitage tööriist enne seadistamist või lisaseadmete ja tarvikute paigaldamist ja eemaldamist välja ning eemaldage aku.*** *Seadme ootamatu käivitumine võib lõppeda vigastustega.*

⚠ ***HOIATUS!*** *Kasutage ainult DEWALTi akusid ja laadijaid.*

Aku paigaldamine ja eemaldamine (joonis B)

MÄRKUS! Veenduge, et akupatarei 1 oleks täis laetud.

Akupatarei paigaldamine tööriista käepidemesse

1. Joondage akupatarei seadme käepidemes olevate rööbastega (joonis B).
2. Libistage see käepidemesse, kuni akupatarei asetseb kindlalt seadmes, millest annab märku klõpsatus.

Akupatarei eemaldamine

1. Vajutage aku vabastusnuppu 2 ja tõmmake akupatarei seadme käepidemest välja.
2. Asetage akupatarei laadijasse.

Akupatarei näidik (joonis B)

Mõningatel DEWALTi akupatareidel on näidik 12, mille kolm rohelist valgusdioodi näitavad akupatarei järelejäänud laetuse taset.

Näidiku aktiveerimiseks vajutage pikalt akunäidiku nuppu. Süttivad kolm rohelist valgusdioodi, näidates järelejäänud laetuse taset. Kui aku laetuse tase jääb alla kasutuspiiri, siis näidik ei sütti ning aku tuleb uuesti täis laadida.

MÄRKUS! Akunäidik on vaid akupatarei järelejäänud laetuse näitaja. See ei näita tööriista funktsionaalsust ning näit varieerub sõltuvalt seadme komponentidest, temperatuurist ja kasutusalast.

Vöökonks ja otsikuklamber (joonis G) (lisavarustus)

⚠ ***HOIATUS! Et vähendada raskete kehavigastuste ohtu, kasutage vöökonksu AINULT tööriista riputamiseks töörihma külge. ÄRGE*** *kasutage vöökonksu tööriista riputamiseks või kinnitamiseks kasutamise ajal inimese või mõne eseme külge.* ***ÄRGE*** *riputage tööriista pea kohale ega pange vöökonksu otsa esemeid rippuma.*

⚠ ***HOIATUS! Raske kehavigastuse ohu vähendamiseks*** *veenduge, et vöökonksu hoidev kruvi on kindlalt kinni.*

TÄHELEPANU! Vöökonksu või otsikuklambri kinnitamisel või selle asukoha muutmisel kasutage ainult kaasasolevat kruvi 13. Veenduge, et kruvi oleks korralikult kinnitatud.

Vöökonksu 14 ja otsikuklambrit 15 saab kaasasoleva kruvi 13 abil kinnitada tööriista ükskõik kummale küljele, et neid oleks mugav kasutada nii parema- kui vasakukäelistel. Kui te ei soovi vöökonksu või otsikuklambrit kasutada, võite need tööriista küljest eemaldada.

Vöökonksu või otsikuklambri ümbertõstmiseks eemaldage kruvi, mis hoiab seda paigal, ning seejärel paigaldage see vastasküljele. Veenduge, et kruvi oleks korralikult kinnitatud.

Otsiku või muu lisatarviku sisestamine võtmeta padrunisse (joonis C)

⚠ ***HOIATUS!*** *Ärge üritage fikseerida puuriterasid (ega muid tarvikuid) padruni esiosast hoidmise ja tööriista sisselülitamisega. Selle tagajärjel võite kahjustada padrunit ja saada kehavigastusi. Otsiku vahetamiseks lukustage alati päästik väljalülitatud asendisse ja ühendage tööriist toiteallikast lahti.*

⚠ ***HOIATUS!*** *Enne tööriista käivitamist tuleb alati veenduda, et puuritera on kinni. Lahtine puuritera võib tööriistast välja tulla, põhjustades kehavigastuse.*

Puuri 16 või muu lisatarviku sisestamiseks toimige järgmiselt.

1. Lülitage tööriist välja ja eemaldage akupatarei.
2. Haarake ühe käega padruni tagumisest võrust ja hoidke teise käega tööriista kinni. Keerake hülssi vastupäeva, kuni soovitud otsik padrunisse mahub.
3. Sisestage lisatarvik umbes 19 mm pikkuselt padrunisse 9 ja pingutage, keerates padruni võru 10 ühe käega päripäeva, hoides samal ajal teise käega tööriistast. Kui padrun on peaaegu lukustunud, kuulete klõpsuvat heli. Keerake võru kinni, kuni see enam ei klõpsu ega pöörle. Teie tööriistal on võlli automaatne lukustusmehhanism. See võimaldab padrunit ühe käega avada ja sulgeda.
4. Pingutage kindlasti padrunit, hoides ühe käega padrunihülsist ja teise käega tööriistast, et padrun võimalikult tugevasti kinnitada.
5. Otsiku vabastamiseks korrake eespool toodud samme 1 ja 2.

SEADMEGA TÖÖTAMINE

Kasutusjuhised

⚠ ***HOIATUS!*** *Järgige alati ohutusnõudeid ja kohaldatavaid eeskirju.*

⚠ ***HOIATUS! Et vähendada raskete kehavigastuste ohtu, lülitage tööriist enne seadistamist või lisaseadmete ja tarvikute paigaldamist ja eemaldamist välja ning***

eemaldage aku. *Seadme ootamatu käivitumine võib lõppeda vigastustega.*

Kiiruse valimine (joonis A, E)

Tööriistal on kaks kiiruse seadistust suurema mitmekülgsuse tagamiseks. **MÄRKUS!** Ärge muutke töö ajal kiirust. Laske tööriistal enne kiiruse muutmist alati täielikult seiskuda.

1. Kiiruse 1 valimiseks (suurem väändemoment) lülitage tööriist välja ja laske sellel täielikult seiskuda. Lükake kiiruselüliti 7 taha (padrunist eemale).
2. Kiiruse 2 valimiseks (suurem kiirus) lülitage tööriist välja ja laske sellel seiskuda. Lükake kiiruselüliti ette (padruni suunas).
3. Kui tööriist ei muuda kiirust, veenduge, et kiiruselüliti oleks korralikult edasi- või tagasikäigu asendis.

Režiimi valimine (joonis A, D)

Režiimilülitiga 6 saab valida kavandatavaks tööks sobiva töörežiimi.

Valimiseks keerake võru, kuni nool osutab soovitud tähisele.

⚠ ***HOIATUS!*** *Kui režiimilüliti on trelli või lööktrelli asendis, siis trell ei rakendu. Puur võib ülekoormuse korral seiskuda ja järsult vääduda.*

DCD794	
Sümbol	**Režiim**
	Puurimine
1-15	Kruvide keeramine (suurem arv = suurem väändemoment)

DCD789, DCD799	
Sümbol	**Režiim**
	Puurimine
1-15	Kruvide keeramine (suurem arv = suurem väändemoment)
	Löökpuurimine

Käte õige asend (joonis F)

⚠ ***HOIATUS!*** *Et vähendada raskete kehavigastuste ohtu, hoidke käsi **ALATI** õiges asendis, nagu joonisel näidatud.*

⚠ ***HOIATUS!*** *Et vähendada raskete kehavigastuste ohtu, hoidke **ALATI** tööriistast tugevalt kinni, et vältida selle ootamatut liikumist.*

Käte õige asendi puhul on üks käsi põhikäepidemel 3 ja teine käsi akupatareil 1.

Muutkiirusega päästik ja pöörlemissuuna nupp (joonis A)

Tööriist lülitub sisse või välja, kui vajutada muutkiirusega päästiklülitit 4 või see vabastada. Mida tugevamalt te päästikut vajutate, seda suurem on tööriista kiirus. Teie tööriist on varustatud piduriga. Padrun peatub niipea, kui päästiklüliti on täielikult lahti lastud.

Pöörlemissuuna nupp 5 määrab tööriista pöörlemissuuna ja toimib ka lukustusnupuna.

- Edasisuunas (päripäeva) pöörlemise valimiseks vabastage päästik ja vajutage pöörlemissuuna nuppu tööriista parempoolsel küljel.
- Tagurpidi (vastupäeva) pöörlemise valimiseks vajutage pöörlemissuuna nuppu tööriista vasakpoolsel küljel.

MÄRKUS! Keskmises asendis lukustab nupp tööriista väljalülitatud asendisse. Nupu asendi muutmisel veenduge, et päästiklüliti on vabastatud.

MÄRKUS! Pidev kasutamine reguleeritava kiiruse vahemikus ei ole soovitatav. See võib lülitit kahjustada ja seda tuleks vältida.

MÄRKUS! Tööriista käivitamisel esimest korda pärast pöörlemissuuna vahetamist võite kuulda käivitumisel klõpsatust. See on normaalne ega viita tõrkele.

Töölamp (joonis A)

Töölamp 8 süttib päästiklüliti 4 allavajutamisel, päästiklüliti vabastamisel lülitub see 20 sekundi pärast automaatselt välja. Kui päästiklüliti jääb allavajutatuks, jääb ka töölamp põlema.

MÄRKUS! Töölamp on läheduses asuva tööpinna valgustamiseks ning see ei ole mõeldud kasutamiseks taskulambina.

Toimingu sooritamine (joonis A)

⚠ ***HOIATUS! Kehavigastuste ohu vähendamiseks tuleb ALATI*** *veenduda, et detail on korralikult fikseeritud.*

⚠ ***HOIATUS!*** *Enne pöörlemissuuna muutmist tuleb alati oodata, kuni mootor on täielikult seiskunud.*

Enne töö alustamist

- Valige lülitiga 7 kiirus. Vt ***„Kiiruse valimine“***.
- Sisestage sobiv puur või muu otsik padrunisse. Vaadake käesolevast juhendist otsikute paigaldamise juhiseid.

⚠ ***HOIATUS!***

- *Ärge kasutage seda tööriista tule- või plahvatusohtlike vedelike (bensiin, alkohol jne) segamiseks või pumpamiseks.*
- *Ärge segage ka vastavalt märgistatud kergestisüttivaid vedelikke.*

Kruvide keeramine

Teie tööriistal on reguleeritava kinnitusmomendiga sidur paljude erineva kuju ja suurusega kinnitusvahendite kinni- ja lahtikeeramiseks. Numbrid 1–15 režiimilülitil 6 võimaldavad seadistada kruvide keeramiseks väändemomendi vahemiku. Mida suurem on võru number, seda suurem on väändemoment ja kinnitatav kinnitusdetail.

1. Keerake režiimilüliti 6 soovitud asendisse. Vt ***„Režiimi valimine“***.
2. Vajutage päästiklülitit, rakendades otsikuga ühel joonel survet, kuni kinnitusvahend jõuab materjalis soovitud sügavusele.

Soovitused kruvide keeramiseks

- Alustage väiksemast momendist ja seejärel liikuge suurema momendini, et vältida detaili või kruvi kahjustamist.
- Režiimilüliti õige seadistuse leidmiseks tehke proovi praakdetaili peal või materjali pinnal, mis näha ei jää.

Puurimine

1. Keerake režiimilüliti 6 puuri tähise juurde. Vt ***„Režiimi valimine“***.
2. Asetage puuritera materjali vastu.

MÄRKUS! Kasutage ainult teravat puuri.

3. Vajutage päästiklülitit, rakendades otsikuga ühel joonel survet, kuni see jõuab materjalis soovitud sügavusele.

⚠ ***HOIATUS!*** *Puur võib takerduda, põhjustades ootamatut väändumist. Olge takerdumiseks alati valmis. Hoidke puuri kindlalt, et valitseda väändumist ja vältida vigastusi.*

4. Et vältida kinnikiilumist, laske mootoril töötada, kui tõmbate otsiku puuritud august tagasi.

Soovitused puurimiseks

- Avaldage puurimisel alati survet puuriotsikuga samas suunas, kuid ärge suruge nii tugevalt, et mootor seiskuks või et otsik kalduks kõrvale.
- **KUI PUUR KIILUB KINNI:**

- **VABASTAGE KOHE** päästiklüliti, eemaldage puuritera materjalist ja uurige välja takerdumise põhjus.

- **ÄRGE ÜRITAGE TAKERDUNUD TRELLI PÄÄSTIKLÜLITI KORDUVA VAJUTAMISEGA VABASTADA – SEE VÕIB TRELLI KAHJUSTADA.**

- Kinnikiilumise või materjalist läbimurdmise vähendamiseks vähendage survet puurile ja laske puuriteral tungida ettevaatlikult läbi materjali viimase osa.

- Suurte (8 mm kuni 13 mm) aukude puurimine terasesse on lihtsam, kui puurida kõigepealt ette väiksem auk (4 mm kuni 5 mm).
- Õhukese või kergesti lõheneva materjali puurimisel kasutage toetavat puidutükki, et vältida materjali kahjustamist.

Löökpuurimine DCD789, DCD799

TÄHELEPANU! Kasutage ainult karbiidotsaga või kivipuure, mis sobivad löökpuurimiseks.

1. Keerake režiimilüliti 6 haamri tähise juurde.
2. Vajutage päästikut, avaldades lööktrellile vaid nii suurt jõudu, et vältida selle tagasipõrkumist või puuritera väljakerkimist.

Soovitused löökpuurimiseks

- Liigne jõud aeglustab puurimist ja põhjustab puuri ülekuumenemist.
- Materjali ühtlane vool august viitab õigele puurimiskiirusele.
- Puurige otse, hoides otsikut detaili suhtes õige nurga all. Ärge avaldage puurile külgsurvet, kuna selle tagajärjel võivad puuri sooned ummistuda ja puurimise kiirus väheneda.
- Sügavate aukude puurimisel, kui löögikiirus väheneb, tõmmake pöörlev puur osaliselt august välja, et auk puurimisjääkidest puhastuks.

HOOLDUS

Teie elektritööriist on mõeldud pikaajaliseks kasutamiseks ja selle hooldustarve on minimaalne. Et tööriist teid pikka aega korralikult teeniks, tuleb seda nõuetekohaselt hooldada ja korrapäraselt puhastada.

⚠ ***HOIATUS! Et vähendada raskete kehavigastuste ohtu, lülitage tööriist enne seadistamist või lisaseadmete ja tarvikute paigaldamist ja eemaldamist välja ning eemaldage aku.*** *Seadme ootamatu käivitumine võib lõppeda vigastustega.*

Laadija ja akupatarei ei vaja hooldust.

Hooldusesinduste kontaktandmed leiate käesoleva juhendi tagaküljelt, samuti võite külastada veebilehte **www.2helpU.com**.

Määrimine

Teie elektritööriist ei vaja lisamäärimist.

Puhastamine

⚠ ***HOIATUS!*** *Elektrilöök ja mehaanilised ohud. Enne puhastamist eemaldage aku.*

⚠ ***HOIATUS!*** *Ohutu ja tõhusa töö tagamiseks tuleb elektriseade ja ventilatsiooniavad hoida alati puhtad.*

⚠ ***HOIATUS!*** *Ärge kunagi kasutage tööriista mittemetallist osade puhastamiseks lahusteid ega muid kemikaale. Need kemikaalid võivad nimetatud osade materjale nõrgendada. Kasutage ainult vee ja neutraalse seebiga niisutatud lappi. Vältige vedelike sattumist tööriista sisse; ärge kastke tööriista ega selle osi vedelikku.*

Ventilatsiooniavasid võib puhastada kuiva pehme metallivaba harjaga ja/või sobiva tolmuimejaga. Ärge kasutage vett ega puhastuslahuseid. Kandke nõuetekohaseid kaitseprille ja tolmumaski.

Valikulised lisatarvikud

⚠ ***HOIATUS!*** *Kuna muid tarvikuid peale DEWALTi pakutavate ei ole koos selle tootega testitud, võib nende kasutamine käesoleva tööriistaga olla ohtlik. Et vähendada kehavigastuste ohtu, tuleb selle tootega kasutada ainult DEWALTi soovitatud tarvikuid.*

Sobilike tarvikute kohta küsige teavet müüjalt.

Keskkonnakaitse

Tooted/akud on taaskasutatavad, aga kui neil on läbikriipsutatud prügikasti tähis, ei tohi neid visata tavalise olmeprügi hulka.

Laske akudel täiesti tühjaks saada ja võtke need välja, võimaluse korral eemaldage tootest valgusallikad. Isikuandmete kustutamine tootest on kasutaja kohustus. Seejärel viige jäätmed ametlikku jäätmekogumispunkti või osalevale jaemüüjale, kes võtab need vastu enamasti tasuta. Pakend tuleb kõrvaldada sellele märgitud materjalikoodi alusel. Kasutus- ja ohutusjuhised tohib minema visata alles siis, kui asjaomast toodet enam ei kasutata.

Jäätmekäitlusjuhiste saamiseks pöörduge ühistu või kohaliku omavalitsuse poole. Lisateabe saamiseks külastage veebilehte **www.2helpU.com** ja skannige ülalolevat QR-koodi.

18 V KOMPAKTIŠKAS 13 MM SMŪGINIS GRĘŽTUVAS-SUKTUVAS DCD789, DCD794, DCD799

ĮSPĖJIMAS! Perskaitykite visus šiame vadove pateiktus saugos įspėjimus, instrukcijas, iliustracijas ir specifikacijas, įskaitant skyrius apie akumuliatorių ir įkroviklį, pateiktus originaliame įrankio vadove arba atskirame akumuliatoriaus ir įkroviklio vadove.

Vadovų galima paprašyti klientų aptarnavimo tarnybos (žr. šio vadovo galinį puslapį).

Techniniai duomenys

		DCD789	DCD794	DCD799
Įtampa	V_{NS}	18	18	18
Tipas		10	10	10
Akumuliatoriaus tipas		Ličio jonų	Ličio jonų	Ličio jonų
Apsukos be apkrovos		Gręžtuvas-suktuvas / smūginis gręžtuvas		Gręžtuvas-suktuvas / smūginis gręžtuvas
1 pavara	min.$^{-1}$	0-450	0-450	0-450
2 pavara		0-1650	0-1650	0-1650
Smūgių dažnis				
1 pavara	min.$^{-1}$	0–7650	–	0–7650
2 pavara		0–28050	–	0–28050
Maks. sukimo momentas (mažų / didelių apsukų)				
Mažos apsukos	Nm	68	74	74
Didelės apsukos	Nm	26	26	26
Griebtuvo skersmuo	mm	1,5–13	1,5–13	1,5–13
Maks. gręžimo pajėgumas				
Mediena	mm	30	30	30
Metalas		13	13	13
Mūras		13	–	13
Svoris (be akumuliatoriaus)	kg	1,17	1,12	1,17
Triukšmo ir vibracijos vertės (triašio vektoriaus suma) pagal EN62841-2-1:				
L_{PA} (skleidžiamo garso slėgio lygis)	dB(A)	92	76	92
L_{WA} (garso galios lygis)	dB(A)	100	84	100
K (nustatyto garso lygio neapibrėžtis)	dB(A)	3	5	3
Metalo gręžimas				
Vibracijos emisijos vertė, $a_{h,D}$ =	m/s²	3,2	<2,5	3,2
Neapibrėžtis K =	m/s²	1,5	1,5	1,5
Smūginis gręžimas				
Vibracijos emisijos vertė $a_{h,ID}$ =	m/s²	12	–	12
Neapibrėžtis K =	m/s²	1,5	–	1,5

Čia nurodytas vibracijos ir (arba) skleidžiamo triukšmo lygis išmatuotas atsižvelgiant į standartinį bandymo metodą, pateiktą EN62841, todėl jį galima naudoti įrankiams tarpusavyje palyginti. Be to, jį taip pat galima naudoti preliminariam vibracijos poveikiui įvertinti.

ĮSPĖJIMAS! *Deklaruotasis vibracijos ir (arba) triukšmo ir emisijos lygis kyla naudojant įrankį pagrindiniams numatytiems darbams atlikti. Tačiau, jei šiuo įrankiu atliekami kiti darbai, naudojami kiti priedai arba priedai prastai prižiūrimi, vibracijos ir (arba) triukšmo emisija gali skirtis. Dėl to gali labai padidėti poveikis per visą darbo laiką.*

Vertinant vibracijos ir (arba) triukšmo poveikio lygį per tam tikrą darbo laikotarpį, reikia atsižvelgti ir į laiką, kai įrankis išjungtas arba kai jis veikia, bet juo faktiškai neatliekama jokio darbo. Dėl to gali gerokai sumažėti poveikis per visą darbo laiką.

Imkitės papildomų saugos priemonių, kad apsisaugotumėte nuo vibracijos ir (arba) triukšmo poveikio, pvz.: tinkamai prižiūrėkite įrankį ir jo priedus, laikykite rankas šiltai (atsižvelgdami į vibraciją), planuokite darbą.

EB atitikties deklaracija

Mašinų direktyva

CE

Gręžtuvas-suktuvas / smūginis gręžtuvas DCD789, DCD794, DCD799

DEWALT pareiškia, kad skyriuje ***Techniniai duomenys*** aprašyti gaminiai yra sukurti laikantis toliau nurodytų reikalavimų ir standartų:
2006/42/EB, EN62841-1:2015+A11:2022, EN 62841-2-1:2018 + A11:2019 + A12:2022 + A1:2022.

Šie gaminiai taip pat atitinka direktyvas 2014/30/ES ir 2011/65/ES. Dėl papildomos informacijos prašome kreiptis į DEWALT toliau nurodytu adresu arba žiūrėkite į vadovo pabaigoje pateiktą informaciją.

Toliau pasirašęs asmuo yra atsakingas už techninio dokumento sukūrimą ir pateikia šią deklaraciją DEWALT vardu.

Markus Rompel
Technikos viceprezidentas, PTE Europa
DEWALT, Richard-Klinger-Straße 11,
65510, Idstein, Germany (Vokietija)
2024-10-31

ĮSPĖJIMAS! *Norėdami sumažinti susižeidimo pavojų, perskaitykite šį vadovą.*

Apibrėžimai. Saugos rekomendacijos

Toliau pateiktos apibrėžtys apibūdina kiekvieno signalinio žodelio griežtumą. Perskaitykite vadovą ir atkreipkite dėmesį į šiuos simbolius.

PAVOJUS! *Nurodo tiesioginę pavojingą situaciją, kurios neišvengus* ***bus sunkiai ar net mirtinai susižalota****.*

ĮSPĖJIMAS! *Nurodo potencialiai pavojingą situaciją, kurios neišvengus* ***galima sunkiai ar net mirtinai susižaloti****.*

⚠ ***ATSARGIAI!*** *Nurodo potencialią pavojingą situaciją, kurios neišvengus* ***galima nesunkiai arba vidutiniškai susižaloti****.*

PASTABA. Nurodo ***su susižalojimu nesusijusią situaciją****, kurios neišvengus* ***galima apgadinti turtą****.*

Reiškia elektros smūgio pavojų.

Reiškia gaisro pavojų.

BENDRIEJI ĮSPĖJIMAI DĖL ELEKTRINIO ĮRANKIO SAUGOS

⚠ ***ĮSPĖJIMAS! Perskaitykite visus su šiuo elektriniu įrankiu pateiktus saugos įspėjimus, nurodymus, iliustracijas ir specifikacijas.*** *Jei nesivadovausite visais toliau pateiktais nurodymais, galite gauti elektros smūgį, sukelti gaisrą ir (arba) sunkiai susižeisti.*

IŠSAUGOKITE VISUS ĮSPĖJIMUS IR NURODYMUS ATEIČIAI

Sąvoka „elektrinis įrankis“ pateiktuose įspėjimuose reiškia į maitinimo tinklą jungiamą (laidinį) arba akumuliatoriaus maitinamą (belaidį) elektrinį įrankį.

1) Darbo vietos sauga

a) ***Pasirūpinkite, kad darbo vieta būtų švari ir gerai apšviesta.*** *Užgriozdintos ir tamsios vietos dažnai tampa nelaimingų atsitikimų priežastimi.*

b) ***Nenaudokite elektrinių įrankių aplinkoje, kur gali kilti sprogimas, pvz., kur yra liepsniųjų skysčių, dujų arba dulkių.*** *Elektriniai įrankiai sukelia kibirkštis, nuo kurių gali užsidegti dulkės arba garai.*

c) ***Dirbdami su elektriniu įrankiu, neleiskite artyn vaikų ir pašalinių asmenų.*** *Jie gali blaškyti dėmesį ir dėl to galite nesuvaldyti įrankio.*

2) Elektros sauga

a) ***Elektrinio įrankio kištukas turi atitikti elektros lizdą. Niekada niekaip nemodifikuokite kištuko. Su įžemintais elektriniais įrankiais niekada nenaudokite jokių kištukinių adapterių.*** *Nemodifikuoti, originalūs kištukai ir juos atitinkantys elektros lizdai sumažins elektros smūgio pavojų.*

b) ***Stenkitės nesiliesti prie įžemintų paviršių, pavyzdžiui, vamzdžių, radiatorių, viryklių ir šaldytuvų.*** *Kai kūnas įžemintas, didėja elektros smūgio pavojus.*

c) ***Saugokite elektrinius įrankius nuo lietaus ir drėgmės.*** *Į elektrinį įrankį patekus vandens, didėja elektros smūgio pavojus.*

d) ***Saugokite kabelį. Niekada neneškite elektrinio įrankio už kabelio, taip pat netraukite už kabelio kištuko iš lizdo. Saugokite kabelį nuo karščio, alyvos, aštrių kraštų arba judančių dalių.*** *Pažeisti arba susinarplioję kabeliai didina elektros smūgio pavojų.*

e) ***Dirbdami su elektriniais įrankiais lauke, naudokite tam pritaikytą ilginimo kabelį.*** *Naudojant darbui lauke tinkamą kabelį, sumažėja elektros smūgio pavojus.*

f) ***Jei elektrinį įrankį neišvengiamai reikia naudoti drėgnoje aplinkoje, naudokite energijos šaltinį, apsaugotą liekamosios elektros srovės prietaisu (RCD).*** *Naudojant RCD, mažėja elektros smūgio pavojus.*

3) Asmens sauga

a) ***Dirbdami elektriniu įrankiu, išlikite budrūs, žiūrėkite, ką darote, ir vadovaukitės sveika nuovoka. Nenaudokite elektrinio įrankio būdami pavargę arba veikiami narkotikų, alkoholio arba vaistų.*** *Akimirką nukreipus dėmesį, dirbant su elektriniais įrankiais galima sunkiai susižaloti.*

b) ***Naudokite asmenines apsaugos priemones. Visada naudokite akių apsaugos priemones. Apsauginės priemonės, pvz.,*** *dulkių kaukė, apsauginiai batai nesliidžiais padais, šalmas ar ausų apsaugai, naudojamos atitinkamomis sąlygomis, mažina pavojų susižaloti.*

c) ***Būkite atsargūs, kad netyčia neįjungtumėte įrankio. Prieš prijungdami įrankį prie maitinimo tinklo ir (arba) įdėdami akumuliatorių, prieš paimdami ar nešdami įrankį, visuomet patikrinkite, ar išjungtas jo jungiklis.*** *Nešant elektrinius įrankius uždėjus pirštą ant jų jungiklio arba įjungiant įrankius į elektros tinklą, kai jų jungikliai yra įjungti, gali nutikti nelaimingų atsitikimų.*

d) ***Prieš įjungdami elektrinį įrankį, nuimkite nuo jo visus reguliavimo raktus arba veržliarakčius.*** *Neištraukę veržliarakčio ar rakto iš besisukančios elektros įrankio dalies, rizikuojate susižeisti.*

e) ***Nesiekite per toli. Visuomet stovėkite tvirtai ir išlaikykite pusiausvyrą.*** *Taip galėsite geriau valdyti elektrinį įrankį netikėtose situacijose.*

f) ***Tinkamai apsirenkite. Nedėvėkite laisvų drabužių arba papuošalų. Plaukus ir drabužius laikykite atokiau nuo judančių dalių.*** *Judančios dalys gali įtraukti laisvus drabužius, papuošalus ar ilgus plaukus.*

g) ***Jei papildomiems dulkių ištraukimo ir surinkimo įrenginiams prijungti yra numatyti prietaisai, patikrinkite, ar jie prijungti ir tinkamai naudojami.*** *Naudojant dulkių surinkimo įrenginius, galima sumažinti su dulkėmis susijusius pavojus.*

h) ***Net jei dažnai naudojatės įrankiais, nepraraskite budrumo ir neignoruokite saugos principų.*** *Elgiantis nerūpestingai, galima akimirksniu smarkiai susižaloti.*

4) Elektrinių įrankių naudojimas ir priežiūra

a) ***Dirbdami įrankiu, nenaudokite jėgos. Darbui atlikti naudokite tinkamą elektrinį įrankį.*** *Tinkamu elektriniu įrankiu geriau ir saugiau atliksite darbą tokiu greičiu, kuriam jis yra numatytas.*

b) ***Nenaudokite elektrinio įrankio, jei jungikliu nepavyksta jo įjungti ar išjungti.*** *Bet kuris elektrinis įrankis, kurio negalima valdyti jungikliu, yra pavojingas – jį privaloma pataisyti.*

c) ***Prieš atlikdami bet kokius reguliavimo, priedų keitimo darbus arba jei ketinate įrankį sandėliuoti, ištraukite kištuką iš maitinimo tinklo lizdo ir (arba) iš elektrinio įrankio išimkite akumuliatorių (jei jis atjungiamas).*** *Tokios apsauginės priemonės sumažina pavojų netyčia įjungti elektrinį įrankį.*

d) ***Nenaudojamus elektrinius įrankius laikykite vaikams nepasiekiamoje vietoje ir neleiskite šio elektrinio įrankio naudoti žmonėms, nesusipažinusiems su įrankiu arba šiuo vadovu.*** *Neparengtų naudotojų rankose elektriniai įrankiai kelia pavojų.*

e) ***Tinkamai prižiūrėkite elektrinius įrankius ir jų priedus. Patikrinkite, ar gerai sulygiuotos ir ar nesukimba judančios dalys, ar dalys nesulūžusios ir visas kitas būsenas, kurios gali turėti įtakos elektrinio įrankio naudojimui. Jei elektrinis įrankis apgadintas, prieš naudojant jį reikia sutaisyti.*** *Dėl netinkamai prižiūrimų elektrinių įrankių įvyksta daug nelaimingų atsitikimų.*

f) ***Pjovimo įrankiai turi būti aštrūs ir švarūs.*** *Tinkamai prižiūrimi pjovimo įrankiai aštriomis pjovimo briaunomis mažiau strigs, juos bus lengviau valdyti.*

g) ***Elektrinį įrankį, priedus ir įrankio grąžtus ir pan. naudokite pagal šio vadovo rekomendacijas, atsižvelgdami į darbo sąlygas bei darbą, kurį reikia atlikti.*** *Jei elektrinį įrankį naudosite ne pagal paskirtį, gali susidaryti pavojinga situacija.*

h) ***Rankenos ir paėmimo paviršiai turi būti sausi, švarūs, nealyvuoti ir netepaluoti.*** *Slidžios rankenos ir suėmimo paviršiai netikėtose situacijose trukdys saugiai tvarkyti ir kontroliuoti įrankį.*

5) Akumuliatorinių įrankių naudojimas ir priežiūra

a) ***Įkraukite naudodami tik gamintojo nurodytą įkroviklį.*** *Vieno tipo akumuliatoriui tinkantis įkroviklis, naudojamas kitam akumuliatoriui įkrauti, gali sukelti gaisro pavojų.*

b) ***Elektrinius įrankius naudokite tik su specialiai jiems skirtais akumuliatoriais.*** *Naudojant kitos rūšies akumuliatorius, galima susižeisti arba sukelti gaisrą.*

c) ***Kai akumuliatorius nenaudojamas, laikykite jį atokiai nuo kitų metalinių daiktų, pvz., sąvaržėlių, monetų, raktų, vinių, sraigtų ir kitų mažų metalinių daiktų, dėl kurių gali kilti trumpasis jungimas tarp kontaktų.*** *Sulietę akumuliatoriaus kontaktus galite nusideginti arba sukelti gaisrą.*

d) ***Netinkamai naudojant, iš akumuliatoriaus gali ištekėti skysčio; venkite sąlyčio su juo. Jei sąlytis atsitiktinai įvyko, gausiai nuplaukite vandeniu. Jei skysčio pateko į akis, papildomai kreipkitės į gydytoją.*** *Iš akumuliatoriaus ištekėjęs skystis gali sudirginti arba nudeginti.*

e) ***Nenaudokite pažeisto arba modifikuoto akumuliatoriaus arba įrankio.*** *Pažeisti arba modifikuoti akumuliatoriai gali veikti neprognozuojamai ir gali kilti gaisras, sprogimas arba jūs galite susižaloti.*

f) ***Saugokite akumuliatorių ir įrankį nuo ugnies ir aukštos temperatūros.*** *Patekęs į gaisrą arba įkaitęs iki aukštesnės nei 130 °C temperatūros, gaminys gali sprogti.*

g) ***Laikykitės visų įkrovimo instrukcijų ir neįkraukite akumuliatoriaus arba įrankio, jei aplinkos temperatūra nepatenka į instrukcijose nurodytą diapazoną.*** *Įkraunant netinkamai arba kitoje nei nurodyta temperatūroje, akumuliatorius gali būti apgadintas, be to, padidės gaisro pavojus.*

6) Priežiūra

a) ***Jūsų elektrinio įrankio priežiūros darbus turi atlikti tik kvalifikuotas remonto specialistas, naudodamas tik identiškas atsargines dalis.*** *Taip bus palaikoma elektrinio įrankio eksploatacijos sauga.*

b) ***Niekada nevykdykite pažeistų akumuliatorių priežiūros procedūrų.*** *Akumuliatorių priežiūros darbus leidžiama vykdyti tik gamintojui arba įgaliotiesiems serviso centrams.*

Gręžtuvo saugos įspėjimai

Saugos nurodymai atliekant visus darbus

- ***Naudodami smūginius gręžtuvus, dėvėkite ausų apsaugos priemones.*** *Dėl triukšmo gali suprastėti klausa.*
- ***Naudokite pagalbinę (-es) rankeną (-as).*** *Praradus įrankio kontrolę, galima susižeisti.*
- ***Prieš naudodami tinkamai atremkite įrankį.*** *Šis įrankis generuoja didelį sukimo momentą, todėl tinkamai neatrėmę įrankio galite prarasti jo kontrolę ir susižaloti.*
- ***Atlikdami veiksmus, kurių metu pjovimo priedas arba tvirtinimo detalė gali prisiliesti prie paslėptų laidų, laikykite elektrinį įrankį tik už izoliuoto suėmimo.*** *Pjovimo priedui ar tvirtinimo detalei prisilietus prie laido, kuriuo teka elektros srovė, neizoliuotos metalinės elektrinio įrankio dalys gali nutrenkti operatorių.*

Saugos instrukcijos naudojant gilios įgrąžos antgalius

- ***Niekada nedirbkite didesnėmis nei maksimalios leistinos grąžto apsukos.*** *Esant didesnėms apsukoms, laisvai besisukantis nuo ruošinio atitrauktas grąžtas gali persilenkti ir sužaloti operatorių.*
- ***Visada pradėkite gręžimą mažesnėmis apsukomis, grąžtą įrėmę į ruošinį.*** *Esant didesnėms apsukoms, laisvai besisukantis nuo ruošinio atitrauktas grąžtas gali persilenkti ir sužaloti operatorių.*
- ***Didesne jėga spausti grąžtą galite tik tiesia kryptimi, be pokrypio. Nenaudokite per didelės jėgos.*** *Antgaliai gali persilenkdami sulūžti arba tapti nesuvaldomais, todėl rizikuojate susižaloti.*

Papildomos specialios gręžtuvų / suktuvų / smūginių gręžtuvų naudojimo saugos taisyklės

- ***Ruošinį ant stabilios platformos tvirtinkite spaustuvais arba kitais parankiais būdais.*** *Laikant ruošinį rankomis arba atrėmus į save, jis nėra stabilus – galite prarasti kontrolę.*
- ***Dėvėkite apsauginius akinius arba kitas akių apsaugas.*** *Kalant ir gręžiant gali išskrieti medžiagos dalelių. Išsviestos dalelės gali negrįžtamai pažeisti akis.*
- ***Darbo metu grąžtai ir įrankiai labai įkaista.*** *Juos imkite tik mūvėdami pirštines.*
- ***Nedirbkite šiuo įrankiu ilgai.*** *Kalimo metu sukelta vibracija gali pažeisti plaštakas ir rankas. Mūvėkite minkštesnes pirštines, kurios apsaugotų nuo vibracijos poveikio, ir dažnai darykite poilsio pertraukas.*
- ***Ventiliacijos angos dažnai dengia judančias dalis, reikėtų jų neliesti.*** *Judančios dalys gali įtraukti laisvus drabužius, papuošalus ar ilgus plaukus.*

Liekamieji pavojai

Nepaisant atitinkamų saugos nurodymų pritaikymo ir saugos priemonių naudojimo, tam tikrų liekamųjų pavojų išvengti neįmanoma. Kyla šie pavojai:

- *klausos pablogėjimas;*
- *pavojus susižeisti dėl svaidomų dalelių;*
- *pavojus nusideginti, nes darbo metu priedai labai įkaista;*
- *pavojus susižaloti ilgai naudojant įrankį.*

Akumuliatoriaus tipas

Galima naudoti šiuos akumuliatorius:

Akumuliatorius	(kg)	Akumuliatorius	(kg)
DCB546	1,08	**DCB184/B/G**	0,62
DCB547/G	1,46	**DCB185**	0,35
DCB548	1,46	**DCB187**	0,54
DCB549	2,12	**DCB189**	0,54
DCB181	0,35	**DCBP034/G**	0,32
DCB182	0,61	**DCBP518/G**	0,75
DCB183/B/G	0,40		

Daugiau informacijos ieškokite akumuliatoriaus / įkroviklio vadove.

Ant įrankio esantys ženklai

Ant įrankio rasite pavaizduotas šias piktogramas:

Prieš naudodami perskaitykite naudotojo vadovą.

Matoma spinduliuotė. Nežiūrėkite tiesiai į šviesą.

Datos kodo vieta (A pav.)

Pagaminimo datos kodas **11** sudarytas iš 4 metų skaitmenų, 2 savaitės skaitmenų ir 2 skaitmenų gamyklos kodo.

Aprašymas (G pav.)

⚠ ***ĮSPĖJIMAS!*** *Niekada nemodifikuokite elektrinio įrankio arba kurios nors jo dalies. Kitaip galite patirti turtinę žalą arba susižaloti.*

Komponentai

1. Akumuliatorius†
2. Akumuliatoriaus atleidimo mygtukas
3. Pagrindinė rankena
4. Apsukų reguliavimo gaidukas
5. Eigos pirmyn / atgal valdymo / užrakinimo mygtukas
6. Režimo pasirinkimo žiedas
7. Apsukų rinkiklis
8. Darbinė lemputė
9. Beraktis griebtuvas
10. Griebtuvo mova
11. Datos kodo vieta
12. Įkrovos lygio indikatoriaus mygtukas

†Pridėtas kai kuriose pakuotėse.

PASTABA. Patikrinkite dalis arba priedus, ar jie nebuvo apgadinti pristatymo metu.

Naudojimo paskirtis

Šis gręžtuvas-suktuvas arba smūginis gręžtuvas-suktuvas skirtas profesionaliems gręžimo, sukimo, o modeliai DCD789 bei DCD799 taip pat ir smūginio gręžimo darbams.

NENAUDOKITE drėgnoje aplinkoje, taip pat – šalia liepsniųjų skysčių ar dujų.

Šie smūginiai gręžtuvai-suktuvai yra profesionalų elektriniai įrankiai.

NELEISKITE vaikams liesti šio įrankio. Jei šį įrankį naudoja nepatyrę operatoriai, juos reikia prižiūrėti.

- **Šiuo prietaisu negali naudotis maži vaikai ir ligoti žmonės.** Šiuo prietaisu be priežiūros negalima naudotis mažiems vaikams arba ligotiems asmenims.
- Šis gaminys nėra skirtas naudoti asmenims (įskaitant vaikus) su susilpnėjusiais fiziniais, jutiminiais arba psichiniais gebėjimais; patirties, žinių arba įgūdžių stoka, nebent juos prižiūri už jų saugą atsakingas asmuo. Vaikai niekada neturi būti palikti vieni su šiuo įrankiu.

SURINKIMAS IR REGULIAVIMAS

⚠ ***ĮSPĖJIMAS! Norėdami sumažinti sunkių susižeidimų pavojų, prieš atlikdami bet kokius papildomų įtaisų ar priedų reguliavimo ar nuėmimo / montavimo darbus, išjunkite įrankį ir ištraukite akumuliatorių.*** *Netyčia įjungus galima susižeisti.*

⚠ ***ĮSPĖJIMAS!*** *Naudokite tik DEWALT akumuliatorius ir įkroviklius.*

Akumuliatoriaus įdėjimas ir išėmimas iš įrankio (B pav.)

PASTABA. Užtikrinkite, kad akumuliatorius 1 būtų visiškai įkrautas.

Kaip įdėti akumuliatorių į įrankio rankeną

1. Sulygiuokite akumuliatorių su kreiptuvais įrankio rankenoje (B pav.).
2. Įkiškite akumuliatorių į rankeną, kad jis būtų tvirtai įstatytas į įrankį ir spragtelėdamas užsifiksuotų.

Kaip ištraukti akumuliatorių iš įrankio

1. Paspauskite akumuliatoriaus atleidimo mygtuką 2 ir tvirtai ištraukite akumuliatorių iš įrankio rankenos.
2. Įdėkite akumuliatorių į įkroviklį.

Akumuliatoriaus įkrovos lygio indikatorius (B pav.)

Kai kuriuose DEWALT akumuliatoriuose įrengtas įkrovos lygio matuoklis 12, kurį sudaro trys žalios spalvos diodinės lemputės, rodančios akumuliatoriaus įkrovos lygį.

Norėdami įjungti įkrovos lygio matuoklį, paspauskite ir palaikykite nuspaudę įkrovos lygio matuoklio mygtuką. Užsidegusių trijų žalių diodinių lempučių derinys parodys, kiek akumuliatoriuje liko energijos. Kai akumuliatoriaus įkrovos lygis nesiekia minimalios leistinos naudojimo ribos, įkrovos lygio matuoklis nešviečia ir akumuliatorių reikia įkrauti.

PASTABA. Įkrovos lygio indikatorius tik parodo, kiek akumuliatoriuje liko energijos. Jis neparodo įrankio funkcinių galimybių ir jo rodmenys priklauso nuo gaminio sudedamųjų dalių, temperatūros bei kokiam darbui įrankį naudoja galutinis naudotojas.

Diržo kabliukas ir grąžto spaustukas (G pav.) (pasirenkami priedai)

⚠ ***ĮSPĖJIMAS! Siekdami sumažinti rimtų susižalojimų pavojų, įrankio diržo kabliuką naudokite TIK įrankiui ant darbinio diržo užkabinti. NENAUDOKITE*** *diržo kabliuko, siekdami darbo metu pririšti įrankį prie žmogaus arba objekto.* ***NEKABINKITE*** *įrankio ant diržo kabliuko virš galvos ir nekabinkite ant diržo kabliuko jokių daiktų.*

⚠ ***ĮSPĖJIMAS! Norėdami sumažinti pavojų sunkiai susižeisti,*** *užtikrinkite, kad sraigtas, laikantis diržo kabliuką, būtų tvirtai užveržtas.*

SVARBU! Tvirtindami arba keisdami diržo kabliuką ar grąžto spaustuką, naudokite tik pateiktąjį sraigtą 13. Užtikrinkite, kad sraigtas būtų gerai užveržtas.

Diržo kabliuką 14 ir grąžto spaustuką 15 galima tvirtinti bet kurioje įrankio pusėje naudojant tik pateiktąjį sraigtą 13, kad įrankį galėtų naudoti ir kairiarankiai, ir dešiniarankiai. Jei kabliuko arba grąžto spaustuko visai nenaudosite, galite jį nuimti nuo įrankio.

Norėdami perkelti diržo kabliuką arba grąžto spaustuką, atsukite jį laikantį sraigtą o tada sumontuokite priešingoje pusėje. Užtikrinkite, kad sraigtas būtų gerai užveržtas.

Grąžto arba priedo įmontavimas į beraktį griebtuvą (C pav.)

⚠ ***ĮSPĖJIMAS!*** *Nebandykite įtvirtinti grąžtų (arba kitų priedų) laikydami už priekinės griebtuvo dalies ir įjungdami įrankį. Taip galite sugadinti griebtuvą ir susižaloti patys. Keisdami priedus, visada užfiksuokite gaiduką ir atjunkite įrankį nuo elektros šaltinio.*

⚠ ***ĮSPĖJIMAS!*** *Prieš įjungdami įrankį, visada patikrinkite, ar grąžtas gerai pritvirtintas. Laisvas grąžtas gali iškristi iš įrankio ir sužaloti.*

Norėdami įkišti grąžtą 16 ar kitą priedą, atlikite toliau nurodytus veiksmus.

1. Išjunkite įrankį ir išimkite akumuliatorių.
2. Viena ranka laikykite įrankį, o kita suimkite juodą griebtuvo movą. Sukite movą prieš laikrodžio rodyklę, kol galėsite įkišti reikiamą priedą.

3. Įkiškite priedą į griebtuvą 9 maždaug 19 mm ir, viena ranka laikydami įrankį, o kita – sukdami griebtuvo movą 10 pagal laikrodžio rodyklę, tvirtai jį priveržkite. Kai griebtuvas bus beveik suveržtas pasigirs spragtelėjimas. Veržkite movą, kol spragtelėjimo nebesigirdės. Daugiau nebesukite. Šiame įrankyje įrengtas automatinis veleno fiksavimo mechanizmas. Šis mechanizmas suteikia jums galimybę viena ranka atidaryti ir uždaryti griebtuvą.

4. Norėdami maksimaliai įveržti priedą, viena ranka būtinai laikykite įrankį, o kita priveržkite griebtuvą.

5. Norėdami ištraukti priedą, pakartokite pirmiau minėtus 1 ir 2 žingsnius.

NAUDOJIMAS

Naudojimo instrukcijos

⚠ ***ĮSPĖJIMAS!*** *Visuomet laikykitės saugos instrukcijų ir galiojančių reglamentų.*

⚠ ***ĮSPĖJIMAS! Norėdami sumažinti sunkių susižeidimų pavojų, prieš atlikdami bet kokius papildomų įtaisų ar priedų reguliavimo ar nuėmimo / montavimo darbus, išjunkite įrankį ir ištraukite akumuliatorių.*** *Netyčia įjungus galima susižeisti.*

Apsukų pasirinkimas (A, E pav.)

Kad būtų universalesnis įrankis veikia pagal dvejopas apsukų nuostatas. **PASTABA.** Nekeiskite apsukų, kai įrankis sukasi. Leiskite, kad įrankis visiškai sustotų, ir tik tada keiskite apsukų nuostatą.

1. Norėdami pasirinkti 1 apsukų režimą (didelį sukimo momentą), išjunkite įrankį ir palaukite, kol jis nebesisuks. Pastumkite apsukų rinkiklį 7 atgal (tolyn nuo griebtuvo).

2. Norėdami pasirinkti 2 apsukų režimą (didžiausią apsukų nuostatą), išjunkite įrankį ir palaukite, kol jis nebesisuks. Paslinkite apsukų rinkiklį pirmyn (griebtuvo link).

3. Jei įrankio apsukos nepasikeičia, patikrinkite, ar apsukų pasirinkimo perjungiklis yra tinkamai pastumtas į priekinę arba galinę padėtį.

Režimo pasirinkimas (A, D pav.)

Režimo pasirinkimo žiedas 6 gali būti naudojamas tinkamam darbo režimui pasirinkti, priklausomai nuo darbo paskirties.

Norėdami pasirinkti, sukite žiedą iki kol pageidaujamas simbolis bus sulygiuotas su rodykle.

⚠ ***ĮSPĖJIMAS!*** *Kai režimo pasirinkimo žiedas nustatytas į gręžimo arba smūginio gręžimo padėtį, grįžtuvas nebus suveržtas. Perkrovos atveju grįžtuvas gali išsijungti ir staigiai pasisukti.*

DCD794	
Simbolis	**Režimas**
	Gręžimas
1-15	Sraigto įsukimas (didesnis skaičius = didesnis sukimo momentas)

DCD789, DCD799	
Simbolis	**Režimas**
	Gręžimas
1-15	Sraigto įsukimas (didesnis skaičius = didesnis sukimo momentas)
	Smūginis gręžimas

Tinkama rankų padėtis (F pav.)

⚠ ***ĮSPĖJIMAS!*** *Siekdami sumažinti sunkaus susižeidimo pavojų,* ***BŪTINAI*** *laikykite rankas tinkamoje padėtyje, kaip parodyta.*

⚠ ***ĮSPĖJIMAS!*** *Norėdami sumažinti sunkaus susižeidimo pavojų,* ***VISADA*** *tvirtai laikykite įrankį, kad atlaikytumėte staigią reakciją.*

Tinkama rankų padėtis: viena ranka turi būti ant pagrindinės rankenos 3, o kita – ant akumuliatoriaus 1.

Apsukų reguliavimo gaidukas ir sukimo krypties keitimo mygtukas (A pav.)

Įrankis įjungiamas ir išjungiamas nuspaudžiant ir atleidžiant apsukų reguliavimo gaiduką 4. Kuo labiau nuspaustas gaidukas, tuo didesnės įrankio apsukos. Šiame įrankyje sumontuotas stabdys. Visiškai atleidus gaiduką, griebtuvas sustos.

Sukimo krypties keitimo mygtuku 5 nustatoma įrankio sukimosi kryptis, be to, jis naudojamas ir kaip užrakinimo mygtukas.

- Norėdami pasirinkti sukimo pirmyn kryptį (pagal laikrodžio rodyklę), atleiskite gaiduką ir nuspauskite dešiniąją sukimo krypties keitimo mygtuko pusę.
- Norėdami pasirinkti sukimo atgal kryptį (prieš laikrodžio rodyklę), nuspauskite kairiąją sukimo krypties keitimo mygtuko pusę.

PASTABA. Vidurinėje padėtyje valdymo mygtukas užrakina įrankį išjungimo būsenoje. Prieš keisdami keitimo mygtuko padėtį, būtinai atleiskite jungiklį.

PASTABA. Nerekomenduojama nuolat naudoti įrankį kintamųjų apsukų diapazone. Jei taip darysite, galite sugadinti jungiklį, todėl venkite nuolat keisti apsukas.

PASTABA. Pakeitus sukimo kryptį ir pirmą kartą paleidus įrankį, tuo metu gali pasigirsti spragtelėjimas. Tai normalu ir nereiškia, kad prietaisas sugedo.

Darbo lemputė (A pav.)

Darbo lemputė 8 įsijungia, kai nuspaudžiamas gaidukas 4. Atleidus gaiduką, ji automatiškai išsijungia po 20 sek. Kol gaidukas nuspaustas, darbinė lemputė šviečia.

PASTABA. Lemputė skirta darbo vietai betarpiškai apšviesti ir nėra skirtas naudoti vietoj žibintuvėlio.

Darbo atlikimas (A pav.)

⚠ ***ĮSPĖJIMAS! Norėdami sumažinti pavojų susižeisti, ruošinį VISADA*** *tvirtai pritvirtinkite arba įtvirtinkite.*

⚠ ***ĮSPĖJIMAS!*** *Prieš pakeisdami sukimosi kryptį, būtinai palaukite, kol variklis visiškai sustos.*

Prieš atlikdami darbą

- Nustatykite apsukų rinkiklį 7. Žr. ***Apsukų pasirinkimas***.
- Ant griebtuvo įmontuokite reikiamą antgalį arba priedą. Žr. šio priedo sumontavimo instrukcijas šiame vadove.

⚠ ***ĮSPĖJIMAS!***

- *Šio įrankio nenaudokite lengvai užsidegantiems arba sprogiems skysčiams maišyti arba pumpuoti (benzinui, alkoholiui ir pan.).*
- *Nemaišykite ir neplakite atitinkamai paženklintų liepsnių skysčių.*

Sraigtų sukimas

Šiame įrankyje reguliuojamo sukimo momento griebtuvas, skirtas įvairių formų bei dydžių tvirtinimo detalėms prisukti arba atsukti. Skaitmenys 1–15 ant režimo pasirinkimo žiedo 6 yra naudojami sukimo momento diapazonui nustatyti sukant sraigtus. Kuo didesnis skaičius ant žiedo, tuo didesnis sukimo momentas ir tuo didesnę tvirtinimo detalę galima sukti.

1. Pasukite režimo pasirinkimo žiedą 6 į norimą padėtį. Žr. ***Režimo pasirinkimas.***

2. Didesne jėga stumkite gaiduką viena linija su antgaliu, kol tvirtinimo detalė pasieks reikiamą gylį ruošinyje.

Patarimai, kaip priveržti varžtus

- Kad neapgadintumėte ruošinio ar tvirtinimo elementų pradėkite nuo mažesnio sukimo momento, tada pereikite prie didesnio.
- Pabandykite įsukti sraigtą į nuopjovą arba nematomą ruošinio vietą, kad nustatytumėte tinkamą griebtuvo žiedo režimo padėtį.

Gręžimas

1. Pasukite režimo rinkiklį 6 į gręžimo simbolį. Žr. ***Režimo pasirinkimas***.

2. Priglauskite grąžtą prie ruošinio.

PASTABA. Naudokite tik aštrius grąžtus.

3. Didesne jėga stumkite gaiduką viena linija su grąžtu, kol pastarasis pasieks pageidaujamą gylį.

⚠ ***ĮSPĖJIMAS!*** *Perkrovos atveju perforatorius gali išsijungti ir staigiai pasisukti. Visuomet būkite pasirengę išsijungimui. Tvirtai laikykite įrankį, kad suvaldytumėte sukamuosius judesius ir išvengtumėte traumos.*

4. Kad įrankis neužstrigtų, traukdami grąžtą iš išgręžtos skylės, neišjunkite variklio.

Patarimai, kaip gręžti skyles

- Gręždami visada spauskite antgalį tiesiai, tačiau ne per stipriai, kad neužgestų variklis ar nepakryptų antgalis.
- **JEIGU GRĘŽTUVAS SUSTOJA:**

- **NEDELSDAMI ATLEISKITE GAIDUKĄ**, ištraukite iš ruošinio grąžtą ir nustatykite gręžtuvo išsijungimo priežastį.
- **NEBANDYKITE IŠJUNGTI IR VĖL ĮJUNGTI GAIDUKO, NES TAIP GALITE SUGADINTI GRĘŽTUVĄ.**
- Norėdami maksimaliai apriboti užstrigimo atvejus arba medžiagos pradūrimo problemas, mažiau spauskite grąžtą ir, gręždami skylę, paskutinę sekundės dalį atleiskite grąžtą.

- Dideles 8–13 mm skyles pliene išgręšite lengviau, jei pirmiausia išgręšite pagalbinę 4–5 mm skylę.
- Kai gręžiate ploną arba pleišėti linkusią medžiagą, naudokite medinę kaladėlę, kad neapgadintumėte ruošinio.

Smūginis gręžimas DCD789, DCD799

SVARBU! Naudokite tik karbamido arba smūginio gręžimo kategorijos mūro antgalius.

1. Pasukite režimo rinkiklį 6 į smūginio gręžimo simbolį.

2. Stumkite gaiduką tiek, kad smūginis gręžtuvas smarkiai nešokinėtų arba „nesikilnotų“ nuo antgalio.

Patarimai smūginiam gręžimui

- Jei spausite per smarkiai, mažės apsukos, įrankis gali perkaisti ir gręžti lėčiau.
- Sklandus ir tolygus medžiagos srautas rodo, kad gręžimo sparta tinkama.
- Gręžkite tiesiai, laikydami grąžtą stačiu kampu į ruošinį. Gręždami nespauskite grąžto iš šono, nes užsikimš grąžto grioveliai ir sumažės gręžimo sparta.
- Kai gręžiate gilias skyles, o kūjo greitis pradeda mažėti, dalinai ištraukite antgalį iš skylės įrankiui veikiant, kad iš skylės pašalintumėte nuopjovas.

TECHNINĖ PRIEŽIŪRA

Šis elektrinis įrankis skirtas ilgalaikiam darbui, prireikiant minimalios techninės priežiūros. Įrankis veiks kokybiškai ir ilgai, jei jį tinkamai prižiūrėsite ir reguliariai valysite.

⚠ ***ĮSPĖJIMAS! Norėdami sumažinti sunkių susižeidimų pavojų, prieš atlikdami bet kokius papildomų įtaisų ar priedų reguliavimo ar nuėmimo / montavimo darbus, išjunkite įrankį ir ištraukite akumuliatorių.*** *Netyčia įjungus galima susižeisti.*

Įkrovikliui ir akumuliatoriui jokios priežiūros nereikia.

Serviso centrų kontaktinės informacijos ieškokite šio vadovo gale arba apsilankykite **www.2helpU.com**.

Tepimas

Šio elektrinio įrankio papildomai tepti nereikia.

Valymas

⚠ ***ĮSPĖJIMAS!*** *Elektros smūgio ir mechaninio pažeidimo pavojus. Prieš valydami išimkite akumuliatorių.*

⚠ ***ĮSPĖJIMAS!*** *Siekdami užtikrinti saugų ir veiksmingą veikimą, visada palaikykite prietaiso ir ventiliacijos angų švarą.*

⚠ ***ĮSPĖJIMAS!*** *Nemetalinių įrankio dalių niekada nevalykite tirpikliais arba kitais stipriais chemikalais. Šie chemikalai gali susilpninti šioms dalims gaminti panaudotas medžiagas. Naudokite tik švelniu muilinu vandeniu sudrėkintą šluostę. Saugokite įrankį nuo bet kokių skysčių: niekada nepanardinkite jokios šio įrankio dalies į skystį.*

Ventiliacijos angas galima valyti sausu, minkštu nemetaliniu šepečiu ir (arba) tinkamu dulkių siurbliu. Nenaudokite vandens arba kokių nors kitokių valymo tirpalų. Nešiokite patvirtintus apsauginius akinius ir dulkių kaukę.

Pasirinktiniai priedai

⚠ ***ĮSPĖJIMAS!*** *Kadangi su šiuo gaminiu nebuvo bandomi kiti nei DEWALT priedai, juos su šiuo įrankiu naudoti pavojinga. Siekiant sumažinti pavojų susižaloti, su šiuo gaminiu galima naudoti tik DEWALT rekomenduojamus priedus.*

Dėl papildomos informacijos apie tinkamus priedus kreipkitės į savo vietos įgaliotąjį atstovą.

Aplinkos apsauga

Gaminiai / akumuliatoriai yra perdirbami, tačiau, jei ant jų yra perbrauktos šiukšlinės ženklas, jų negalima išmesti kartu su buitinėmis atliekomis.

Visiškai iškraukite akumuliatorius ir juos atskirkite, taip pat, jei įmanoma, atskirkite visus šviesos šaltinius. Naudotojas turi ištrinti iš gaminio visus savo asmens duomenis. Tada nugabenkite atliekas į oficialų atliekų surinkimo centrą arba atiduokite perdirbimo programoje dalyvaujančiam pardavėjui, kuris dažnai priima atliekas nemokamai. Pakuotę reikia išmesti atsižvelgiant į pažymėtą medžiagos kodą. Naudojimo ir saugos instrukcijas galima išmesti tik jei atitinkamas gaminys nebus daugiau naudojamas.

Informacijos apie tinkamą atliekų tvarkymą teiraukitės vietos bendruomenės institucijos ar savivaldybėje. Daugiau informacijos ieškokite **www.2helpU.com** ir nuskaitykite pirmiau pateiktą QR kodą.

18 V KOMPAKTA 13 MM URBJMAŠĪNA-SKRŪVGRIEZIS-TRIECIENURBJMAŠĪNA

DCD789, DCD794, DCD799

BRĪDINĀJUMS! Izlasiet visus drošības brīdinājumus, norādījumus, ilustrācijas un specifikācijas šajā rokasgrāmatā, tajā skaitā sadaļas par akumulatoru un lādētāju, kas sniegtas instrumenta rokasgrāmatā vai atsevišķā rokasgrāmatā par akumulatoriem un lādētājiem. *Rokasgrāmatas var saņemt, sazinoties ar klientu apkalpošanas dienestu (sk. šīs rokasgrāmatas aizmugurējo lapu).*

Tehniskie dati

		DCD789	DCD794	DCD799
Spriegums	V_{DC}	18	18	18
Veids		10	10	10
Akumulatora veids		Litija jonu	Litija jonu	Litija jonu
Tukšgaitas ātrums		Urbjmašīna-skrūvgriezis-triecienurbjmašīna		Urbjmašīna-skrūvgriezis-triecienurbjmašīna
1. pārnesums	min^{-1}	0–450	0–450	0–450
2. pārnesums		0–1650	0–1650	0–1650
Triecienu biežums				
1. pārnesums	min^{-1}	0–7650	–	0–7650
2. pārnesums		0–28050	–	0–28050
Maks. griezes moments (stingrs/viegls)				
stingrs	Nm	68	74	74
viegls	Nm	26	26	26
Patronas kapacitāte	mm	1,5–13	1,5–13	1,5–13
Maksimālā urbšanas kapacitāte				
Koksne	mm	30	30	30
Metāls		13	13	13
Mūris		13	–	13
Svars (bez akumulatora)	kg	1,17	1,12	1,17
Trokšņa un vibrāciju vērtība (trīs asu vektoru summa) saskaņā ar EN62841-2-1:				
L_{PA} (emisijas skaņas spiediena līmenis)	dB(A)	92	76	92
L_{WA} (skaņas jaudas līmenis)	dB(A)	100	84	100
K (neprecizitāte norādītajam skaņas līmenim)	dB(A)	3	5	3
Urbšana metālā				
Vibrāciju emisijas vērtība $a_{h,D}$ =	m/s^2	3,2	< 2,5	3,2
Neprecizitāte K =	m/s^2	1,5	1,5	1,5
Triecienurbšana				
Vibrāciju emisijas vērtība $a_{h,ID}$ =	m/s^2	12	–	12
Neprecizitāte K =	m/s^2	1,5	–	1,5

Šajā informācijas lapā norādītā vibrāciju un/vai trokšņa emisijas vērtība ir izmērīta saskaņā ar standarta pārbaudes metodi, kas norādīta EN62841, un to var izmantot viena instrumenta salīdzināšanai ar citu. Šo vērtību var izmantot, lai iepriekš novērtētu iedarbību.

BRĪDINĀJUMS! *Deklarētā vibrāciju un/vai trokšņa emisijas vērtība attiecas uz instrumenta galveno paredzēto lietošanu. Tomēr vibrāciju un/vai trokšņa emisija var atšķirties atkarībā no tā, kādiem darbiem instrumentu lieto, kādus piederumus tam uzstāda vai cik labi veic tā apkopi. Šādos gadījumos var ievērojami palielināties iedarbības līmenis visā darba laikposmā.*

Novērtējot vibrāciju un/vai trokšņa iedarbības līmeni, līdztekus darba režīmam jāņem vērā arī tas laiks, kad instruments ir izslēgts vai darbojas tukšgaitā. Šādos gadījumos var ievērojami samazināties iedarbības līmenis visā darba laikposmā.

Nosakiet arī citus drošības pasākumus, lai aizsargātu operatoru no vibrāciju un/vai trokšņa iedarbības, piemēram, jāveic instrumentu un piederumu apkope, jārūpējas, lai rokas būtu siltas (attiecas uz vibrāciju), jāorganizē darba gaita.

EK atbilstības deklarācija

Mašīnu direktīva

CE

Urbjmašīna-skrūvgriezis-triecienurbjmašīna DCD789, DCD794, DCD799

DEWALT apliecina, ka izstrādājumi, kas aprakstīti ***tehniskajos datos***, atbilst šādiem dokumentiem: 2006/42/EK, EN62841-1:2015+A11:2022, EN 62841-2-1:2018 + A11:2019 + A12:2022 + A1:2022.

Izstrādājumi atbilst arī Direktīvai 2014/30/ES un 2011/65/ES. Lai iegūtu sīkāku informāciju, lūdzu, sazinieties ar DEWALT turpmāk minētajā adresē vai skatiet rokasgrāmatas pēdējo vāku.

Persona, kas šeit parakstījusies, atbild par tehnisko datu sagatavošanu un DEWALT vārdā izstrādā šo apliecinājumu.

Markus Rompel
inženiertehniskās nodaļas vadītāja vietnieks, PTE-Europe
DEWALT, Richard-Klinger-Straße 11,
65510, Idstein, Vācija
31.10.2024.

BRĪDINĀJUMS! *Lai mazinātu ievainojumu risku, izlasiet lietošanas rokasgrāmatu.*

Definīcijas. Ieteikumi par drošību

Turpmāk redzamajās definīcijās izskaidrota signālvārdu nopietnības pakāpe. Izlasiet šo rokasgrāmatu un pievērsiet uzmanību šiem simboliem.

BĪSTAMI! *Norāda draudošu bīstamu situāciju, kuras rezultātā, ja to nenovērš,* ***iestājas nāve vai tiek gūti smagi ievainojumi****.*

⚠ ***BRĪDINĀJUMS!*** *Norāda iespējami bīstamu situāciju, kuras rezultātā, ja to nenovērš,* ***var iestāties nāve vai gūt smagus ievainojumus****.*

⚠ ***UZMANĪBU!*** *Norāda iespējami bīstamu situāciju, kuras rezultātā, ja to nenovērš,* ***var gūt nelielus vai vidēji smagus ievainojumus****.*

IEVĒRĪBA! Norāda situāciju, kuras rezultātā ***negūst ievainojumus****, bet, ja to nenovērš,* ***var radīt materiālos zaudējumus****.*

⚠ *Apzīmē elektriskās strāvas trieciena risku.*

⚠ *Apzīmē ugunsgrēka risku.*

VISPĀRĪGI ELEKTROINSTRUMENTA DROŠĪBAS BRĪDINĀJUMI

⚠ ***BRĪDINĀJUMS! Izlasiet visus drošības brīdinājumus, norādījumus, ilustrācijas un tehniskos datus, kas atrodas elektroinstrumenta komplektācijā.*** *Ja netiek ievēroti visi turpmāk redzamie norādījumi, var saņemt elektriskās strāvas triecienu, izraisīt ugunsgrēku un/vai gūt smagu ievainojumu.*

SAGLABĀJIET VISUS BRĪDINĀJUMUS UN NORĀDĪJUMUS TURPMĀKĀM UZZIŅĀM.

Termins "elektroinstruments", kas redzams brīdinājumos, attiecas uz elektriski darbināmu elektroinstrumentu (ar vadu) vai ar akumulatoru darbināmu elektroinstrumentu (bez vada).

1) Darba zonas drošība

a) ***Rūpējieties, lai darba zona būtu tīra un labi apgaismota.*** *Pārblīvētā un vāji apgaismotā darba zonā var rasties negadījumi.*

b) ***Elektroinstrumentus nedrīkst darbināt sprādzienbīstamā vidē, piemēram, viegli uzliesmojošu šķidrumu, gāzu vai putekļu tuvumā.*** *Elektroinstrumenti rada dzirksteles, kas var aizdedzināt putekļus vai izgarojumu tvaikus.*

c) ***Strādājot ar elektroinstrumentu, neļaujiet tuvumā atrasties bērniem un nepiederošām personām.*** *Novēršot uzmanību, jūs varat zaudēt kontroli pār instrumentu.*

2) Elektrodrošība

a) ***Elektroinstrumenta kontaktdakšai jāatbilst kontaktligzdai. Kontaktdakšu nekādā gadījumā nedrīkst pārveidot. Iezemētiem elektroinstrumentiem nedrīkst izmantot pārejas kontaktdakšas.*** *Nepārveidotas kontaktdakšas un piemērotas kontaktligzdas rada mazāku elektriskās strāvas trieciena risku.*

b) ***Nepieskarieties iezemētām virsmām, piemēram, caurulēm, radiatoriem, plītīm un ledusskapjiem.*** *Ja jūsu ķermenis ir iezemēts, pastāv lielāks elektriskās strāvas trieciena risks.*

c) ***Elektroinstrumentus nedrīkst pakļaut lietus vai mitru laika apstākļu iedarbībai.*** *Ja elektroinstrumentā iekļūst ūdens, palielinās elektriskās strāvas trieciena risks.*

d) ***Lietojiet vadu pareizi. Nekad nepārnēsājiet, nevelciet vai neatvienojiet elektroinstrumentu no kontaktligzdas, turot to aiz vada. Netuviniet vadu karstuma avotiem, eļļai, asām šķautnēm vai kustīgām detaļām.*** *Ja vads ir bojāts vai sapinies, pastāv lielāks elektriskās strāvas trieciena risks.*

e) ***Strādājot ar elektroinstrumentu ārpus telpām, izmantojiet tādu pagarinājuma vadu, kas paredzēts lietošanai ārpus telpām.*** *Izmantojot vadu, kas paredzēts lietošanai ārpus telpām, pastāv mazāks elektriskās strāvas trieciena risks.*

f) ***Ja elektroinstrumentu nākas ekspluatēt mitrā vidē, ierīkojiet elektrobarošanu ar noplūdstrāvas aizsargierīci.*** *Lietojot noplūdstrāvas aizsargierīci, mazinās elektriskās strāvas trieciena risks.*

3) Personīgā drošība

a) ***Elektroinstrumenta lietošanas laikā saglabājiet modrību, koncentrējieties uz darbu, un rīkojieties saprātīgi. Nelietojiet elektroinstrumentu, ja esat noguris vai atrodaties narkotiku, alkohola vai medikamentu ietekmē.*** *Pat viens mirklis neuzmanības elektroinstrumentu ekspluatācijas laikā var izraisīt smagus ievainojumus.*

b) ***Lietojiet individuālos aizsardzības līdzekļus. Vienmēr valkājiet acu aizsargus.*** *Attiecīgos apstākļos lietojot aizsardzības līdzekļus, piemēram, putekļu masku, aizsargapavus ar neslīdošu zoli, aizsargķiveri vai ausu aizsargus, samazinās risks gūt ievainojumus.*

c) ***Nepieļaujiet nejaušu iedarbināšanu. Pirms instrumenta pievienošanas kontaktligzdai un/vai akumulatora pievienošanas, instrumenta pacelšanas vai pārnēsāšanas pārbaudiet, vai slēdzis ir izslēgtā pozīcijā.*** *Ja elektroinstrumentu pārnēsājat, turot pirkstu uz slēdža, vai ja kontaktligzdai pievienojat elektroinstrumentu ar ieslēgtu slēdzi, var rasties negadījumi.*

d) ***Pirms elektroinstrumenta ieslēgšanas noņemiet no tā visas regulēšanas atslēgas vai uzgriežņatslēgas.*** *Ja elektroinstrumenta rotējošajai daļai ir piestiprināta uzgriežņatslēga vai regulēšanas atslēga, var gūt ievainojumus.*

e) ***Nesniedzieties pārāk tālu. Vienmēr cieši stāviet uz piemērota atbalsta un saglabājiet līdzsvaru.*** *Tādējādi neparedzētās situācijās daudz labāk varat saglabāt kontroli pār elektroinstrumentu.*

f) ***Valkājiet piemērotu apģērbu. Nevalkājiet pārāk brīvu apģērbu vai rotaslietas. Netuviniet matus un apģērbu kustīgām detaļām.*** *Brīvs apģērbs, rotaslietas vai gari mati var iekerties kustīgajās detaļās.*

g) ***Ja instrumentam ir paredzēts pievienot putekļu novadīšanas un savākšanas ierīces, obligāti tās pievienojiet un ekspluatējiet pareizi.*** *Lietojot putekļu nosūkšanas ierīci, var mazināt putekļu kaitīgo ietekmi.*

h) ***Kaut arī jums ir labas iemaņas darbā ar instrumentiem, kas apgūtas, tos bieži lietojot, neaizmirstiet par piesardzību un instrumenta drošības noteikumu ievērošanu.*** *Bezrūpīgas rīcības sekas var būt smagi ievainojumi, ko var gūt vienā acumirklī.*

4) Elektroinstrumenta ekspluatācija un apkope

a) ***Nelietojiet elektroinstrumentu ar spēku. Izmantojiet konkrētam gadījumam piemērotu elektroinstrumentu.*** *Pareizi izvēlēts elektroinstruments paveic darbu labāk un drošāk tādā tempā, kādam tas ir paredzēts.*

b) ***Neekspluatējiet elektroinstrumentu, ja to ar slēdzi nevar ne ieslēgt, ne izslēgt.*** *Ja elektroinstrumentu nav iespējams kontrolēt ar slēdža palīdzību, tas ir bīstams un ir jāsalabo.*

c) ***Pirms elektroinstrumentu regulēšanas, piederumu nomainīšanas vai novietošanas glabāšanā atvienojiet kontaktdakšu no barošanas avota un/vai no elektroinstrumenta izņemiet akumulatoru, ja tas ir atvienojams.*** *Šādu profilaktisku drošības pasākumu rezultātā mazinās nejaušas elektroinstrumenta iedarbināšanas risks.*

d) ***Glabājiet elektroinstrumentus, kas netiek darbināti, bērniem nepieejamā vietā un neatļaujiet tos ekspluatēt personām, kas nav apmācītas to lietošanā vai nepārzina šos norādījumus.*** *Elektroinstrumenti ir bīstami, ja tos ekspluatē neapmācītas personas.*

e) ***Veiciet elektroinstrumenta un piederumu apkopi. Pārbaudiet, vai kustīgās detaļas ir pareizi savienotas un nostiprinātas, vai detaļas nav bojātas, kā arī vai nav kāds cits apstāklis, kas varētu ietekmēt elektroinstrumenta darbību. Ja instruments ir bojāts, pirms ekspluatācijas tas ir jāsalabo.*** *Daudzu negadījumu cēlonis ir tādi elektroinstrumenti, kam nav veikta pienācīga apkope.*

f) ***Regulāri uzasiniet un tīriet griežņus.*** *Ja griežņiem ir veikta pienācīga apkope un tie ir uzasināti, pastāv mazāks to iestrēgšanas risks, un tos ir vieglāk vadīt.*

g) ***Elektroinstrumentu, tā piederumus, detaļas u. c. ekspluatējiet saskaņā ar šiem norādījumiem, ņemot vērā darba apstākļus un veicamā darba specifiku.*** *Ja elektroinstrumentu izmanto mērķiem, kam tas nav paredzēts, var rasties bīstama situācija.*

h) ***Rūpējieties, lai rokturi un satveršanas virsmas vienmēr būtu sausi, tīri un lai uz tiem nebūtu eļļas un smērvielas.*** *Ja rokturi un satveršanas virsmas ir slideni, negaidītās situācijās instrumentu nevar savaldīt.*

5) Akumulatora instrumenta lietošana un apkope

a) ***Uzlādējiet tikai ar ražotāja noteikto lādētāju.*** *Ja ar lādētāju, kas paredzēts vienam akumulatora veidam, tiek lādēts cita veida akumulators, var izcelties ugunsgrēks.*

b) ***Lietojiet elektroinstrumentus tikai ar paredzētajiem akumulatoriem.*** *Ja izmantojat citus akumulatorus, var rasties ievainojuma un ugunsgrēka risks.*

c) ***Kamēr akumulators netiek izmantots, glabājiet to drošā attālumā no metāla priekšmetiem, piemēram, papīra sasprauādēm, monētām, atslēgām, naglām, skrūvēm vai līdzīgiem maziem metāla priekšmetiem, kuri var savienot abas spailes.*** *Saskaroties akumulatora spailēm, rodas īssavienojums, kas var izraisīt apdegumus vai ugunsgrēku.*

d) ***Nepareizas lietošanas gadījumā šķidrums var iztecēt no akumulatora, — nepieskarieties tam. Ja nejauši pieskārāties šķidrumam, noskalojiet saskarsmes vietu ar ūdeni. Ja šķidrums nonāk acīs, meklējiet arī medicīnisku palīdzību.*** *Šķidrums, kas iztecējis no akumulatora, var izraisīt kairinājumu vai apdegumus.*

e) ***Nedrīkst lietot bojātu vai pārveidotu akumulatoru un instrumentu.*** *Ja akumulators ir bojāts vai pārveidots, tam var būt neparedzamas sekas, tādējādi izraisot ugunsgrēku, sprādzienu vai ievainojuma risku.*

f) ***Nepakļaujiet akumulatoru vai instrumentu uguns vai pārmērīgi augstas temperatūras iedarbībai.*** *Uguns vai vismaz 130 °C augstas temperatūras iedarbībā tie var uzsprāgt.*

g) ***Ievērojiet visus norādījumus par uzlādēšanu un uzlādējiet akumulatoru tikai norādījumos minētajā temperatūras diapazonā.*** *Uzlādējot nepareizi vai ārpus minētā temperatūras diapazona, var sabojāt akumulatoru un palielināt ugunsgrēka risku.*

6) Remonts

a) ***Elektroinstrumentu drīkst remontēt vienīgi kvalificēts remonta speciālists, izmantojot tikai oriģinālās rezerves daļas.*** *Tādējādi tiek saglabāta elektroinstrumenta drošība.*

b) ***Bojātiem akumulatoriem nedrīkst veikt apkopi.*** *Akumulatoru apkope jāveic tikai ražotājam vai pilnvarotam apkopes centram.*

Drošības brīdinājumi urbjmašīnām

Drošības norādījumi visiem darbu veidiem

- ***Urbjot ar triecienspēku, lietojiet ausu aizsargus.*** *Trokšņa iedarbībā varat zaudēt dzirdi.*
- ***Lietojiet palīgrokturi(-us).*** *Zaudējot kontroli pār instrumentu, var gūt ievainojumus.*
- ***Pirms darba pareizi satveriet instrumentu.*** *Šim instrumentam ir augsts izejas griezes moments, un, ja darba laikā instruments nav pareizi satverts, var zaudēt kontroli pār instrumentu un gūt ievainojumus.*
- ***Turiet elektroinstrumentu pie izolētā roktura, ja grieznis vai stiprinājums darba laikā var saskarties ar apslēptu elektroinstalāciju.*** *Ja grieznis vai stiprinājums saskaras ar spriegumaktīvu vadu, visas instrumenta ārējās metāla virsmas ir spriegumaktīvas un rada elektriskās strāvas trieciena risku.*

Drošības norādījumi, ja izmanto garus urbja uzgaļus

- ***Nekādā gadījumā nestrādājiet ar ātrumu, kas pārsniedz urbja maksimālo nominālo ātrumu.*** *Rotējot lielā ātrumā bez saskares ar apstrādājamo materiālu, uzgalis var saliekties, tādējādi izraisot ievainojumus.*
- ***Vienmēr sāciet urbt mazā ātrumā, un urbim ir jāsaskaras ar apstrādājamo materiālu.*** *Rotējot lielā ātrumā bez saskares ar apstrādājamo materiālu, uzgalis var saliekties, tādējādi izraisot ievainojumus.*
- ***Spiediet urbi tikai taisnvirzienā uz leju un nespiediet pārāk spēcīgi.*** *Uzgalis var saliekties, izraisot bojājumus vai risku zaudēt kontroli pār instrumentu, kā rezultātā var gūt ievainojumus.*

Papildu īpaši drošības noteikumi skrūvgriežiem-urbjmašīnām-triecienurbjmašīnām

- ***Izmantojiet spailes vai kādā citā praktiskā veidā nostipriniet un atbalstiet apstrādājamo materiālu uz stabilas platformas.*** *Turot materiālu ar roku vai pie sava ķermeņa, t. i., nestabilā stāvoklī, jūs varat zaudēt kontroli pār to.*
- ***Valkājiet aizsargbrilles vai citus acu aizsargus.*** *Triecienurbšanas un urbšanas darba laikā lido skaidas. Gaisā izsviestas daļiņas var iekļūt acīs un neatgriezeniski sabojāt redzi.*
- ***Ekspluatācijas laikā urbja uzgaļi un instrumenti sakarst.*** *Lai tiem varētu pieskarties, valkājiet cimdus.*
- ***Šo instrumentu nedrīkst darbināt ļoti ilgi bez apstājas.*** *Vibrācija, kas rodas, šim instrumentam darbojoties, var kaitēt plaukstām un rokām. Lai mazinātu vibrācijas ietekmi, valkājiet cimdus un bieži atpūtieties, ierobežojot darba ilgumu.*
- ***Bieži vien gaisa atveres nosedz kustīgās detaļas, tādēļ no tām ir jāuzmanās.*** *Brīvs apģērbs, rotaslietas vai gari mati var ieķerties kustīgajās detaļās.*

Atlikušie riski

Lai arī tiek ievēroti attiecīgi drošības noteikumi un tiek izmantotas drošības ierīces, dažus atlikušos riskus nav iespējams novērst. Tie ir šādi:

- *dzirdes pasliktināšanās;*
- *ievainojuma risks lidojošu daļiņu dēļ;*
- *risks gūt apdegumus no piederumiem, kas darba laikā kļūst karsti;*
- *ievainojuma risks ilgstoša darba ilguma dēļ.*

Akumulatora veids

Drīkst lietot šādus akumulatorus:

Akumulators	(kg)	Akumulators	(kg)
DCB546	1,08	DCB184/B/G	0,62
DCB547/G	1,46	DCB185	0,35
DCB548	1,46	DCB187	0,54
DCB549	2,12	DCB189	0,54
DCB181	0,35	DCBP034/G	0,32
DCB182	0,61	DCBP518/G	0,75
DCB183/B/G	0,40		

Sīkāku informāciju sk. akumulatora/lādētāja rokasgrāmatā.

Apzīmējumi uz instrumenta

Uz instrumenta ir attēlotas šādas piktogrammas:

Pirms ekspluatācijas izlasiet lietošanas rokasgrāmatu.

Redzamais starojums. Neskatieties tieši gaismas starā.

Datuma koda novietojums (A att.)

Ražošanas datuma kods 11 sastāv no 4 ciparu gada apzīmējuma, kam seko 2 ciparu nedēļas apzīmējums un 2 ciparu rūpnīcas kods.

Apraksts (G att.)

⚠ ***BRĪDINĀJUMS!*** *Elektroinstrumentu vai tā daļas nedrīkst pārveidot. Šādi var izraisīt bojājumus vai var gūt ievainojumus.*

Komponenti

1. Akumulators†
2. Akumulatora atbrīvošanas poga
3. Galvenais rokturis
4. Ātruma regulēšanas slēdzis
5. Turpgaitas/atpakaļgaitas/bloķēšanas poga
6. Režīma izvēles ripa
7. Ātruma regulēšanas slēdzis
8. Darba lukturis
9. Bezatslēgas patrona
10. Patronas uzmava
11. Datuma koda novietojums
12. Akumulatora uzlādes indikatora poga

†Iekļauts dažās komplektācijās.

PIEZĪME. Pārbaudiet, vai transportēšanas laikā nav bojātas detaļas vai piederumi.

Paredzētā lietošana

Šis instruments — urbjmašīna-skrūvgriezis-triecienurbjmašīna — ir paredzēts profesionāliem urbšanas, skrūvēšanas un DCD789 un DCD799 gadījumā arī triecienurbšanas darbiem.

Nelietojiet mitros apstākļos vai viegli uzliesmojošu šķidrumu un gāzu klātbūtnē.

Urbjmašīna-skrūvgriezis-triecienurbjmašīna ir profesionālai lietošanai paredzēts elektroinstruments.

Neļaujiet bērniem aiztikt instrumentu. Ja šo instrumentu ekspluatē nepieredzējuši operatori, viņi ir jāuzrauga.

- **Mazi bērni un nespēcīgas personas.** Šo instrumentu nav paredzēts lietot maziem bērniem vai nespēcīgām personām bez uzraudzības.
- Šo instrumentu nav paredzēts ekspluatēt personām (tostarp bērniem), kam ir ierobežotas fiziskās, sensorās vai psihiskās spējas vai trūkst pieredzes un zināšanu, ja vien tās neuzrauga persona, kas atbild par viņu drošību. Bērnus nedrīkst atstāt bez uzraudzības ar instrumentu.

SALIKŠANA UN REGULĒŠANA

⚠ ***BRĪDINĀJUMS! Lai mazinātu smaga ievainojuma risku, pirms regulēšanas vai pierīču/piederumu uzstādīšanas un noņemšanas izslēdziet instrumentu un izņemiet no tā akumulatoru.*** *Instrumentam nejauši sākot darboties, var gūt ievainojumus.*

⚠ ***BRĪDINĀJUMS!*** *Lietojiet tikai DEWALT akumulatorus un lādētājus.*

Akumulatora ievietošana instrumentā un izņemšana no tā (B att.)

PIEZĪME. Pārbaudiet, vai akumulators 1 ir pilnībā uzlādēts.

Akumulatora ievietošana instrumenta rokturī

1. Savietojiet akumulatoru ar sliedēm instrumenta rokturī (B att.).
2. Bīdiet akumulatoru rokturī, līdz tas ir cieši nofiksēts instrumentā, un pārbaudiet, vai tas nevar atvienoties.

Akumulatora izņemšana no instrumenta

1. Nospiediet akumulatora atbrīvošanas pogu 2 un spēcīgi velciet akumulatoru ārā no instrumenta roktura.
2. Ievietojiet akumulatoru lādētājā.

Akumulatora uzlādes indikators (B att.)

Dažiem DEWALT akumulatoriem ir atlikušās uzlādes indikators 12, kas sastāv no trim zaļām gaismas diodēm, kuras norāda akumulatora atlikušo uzlādes līmeni.

Lai aktivizētu akumulatora uzlādes līmeņa indikatoru, nospiediet un turiet nospiestu akumulatora uzlādes indikatora pogu. Visas trīs gaismas diodes dažādās kombinācijās norāda atlikušo uzlādes līmeni. Ja akumulatora uzlādes līmenis ir kļuvis pārāk zems un lietošanai nederīgs, uzlādes līmeņa indikators neiedegas, un akumulators ir jāuzlādē.

PIEZĪME. Akumulatora uzlādes indikators attēlo tikai akumulatora atlikušo uzlādes līmeni. Tas nav instrumenta darbspējas indikators, un to ietekmē dažādi mainīgie faktori — instrumenta sastāvdaļas, temperatūra un lietošanas veids.

Jostas āķis un skava (G att.)

(Papildpiederums)

⚠ ***BRĪDINĀJUMS! Lai mazinātu smaga ievainojuma risku, izmantojiet instrumenta jostas āķi TIKAI instrumenta iekāršanai siksnā. Nelietojiet*** *jostas āķi tam, lai darba laikā turētu instrumentu piesietu vai piestiprinātu pie personas vai priekšmeta.* ***NEDRĪKST*** *iekārt instrumentu virs galvas vai iekārt jostas āķī kādu priekšmetu.*

⚠ ***BRĪDINĀJUMS! Lai mazinātu smaga ievainojuma risku,*** *pārbaudiet, vai skrūve, ar ko piestiprināts jostas āķis, ir cieši pievilkta.*

SVARĪGI! Piestiprinot vai nomainot jostas āķi vai skavu, izmantojiet tikai komplektācijā iekļauto skrūvi 13. Skrūvei jābūt cieši pievilktai.

Lai instrumentu varētu lietot gan ar labo, gan kreiso roku, jostas āķi 14 un skavu 15 var piestiprināt instrumentam vai nu vienā, vai otrā pusē, izmantojot tikai komplektācijā iekļauto

skrūvi 13. Tāpat jostas āķi vai skavu var pavisam noņemt nost no instrumenta, ja tas nav vajadzīgs.

Lai jostas āķi vai skavu pārvietotu otrā pusē, izskrūvējiet skrūvi un no jauna piestipriniet instrumenta otrā pusē. Skrūvei jābūt cieši pievilktai.

Uzgaļa vai piederuma ievietošana bezatslēgas patronā (C att.)

⚠ ***BRĪDINĀJUMS!*** *Urbjus (vai citus piederumus) nedrīkst piestiprināt, satverot patronas priekšējo daļu un ieslēdzot instrumentu. Pretējā gadījumā var sabojāt patronu un gūt ievainojumus. Mainot piederumus, vienmēr nobloķējiet slēdža mēlīti un atvienojiet instrumentu no barošanas avota.*

⚠ ***BRĪDINĀJUMS!*** *Pirms instrumenta iedarbināšanas vienmēr jāpārbauda, vai urbis ir nostiprināts. Vaļīgs uzgalis var izkrist no instrumenta un izraisīt ievainojumus.*

Lai ievietotu urbja uzgali 16 vai citu piederumu, rīkojieties šādi.

1. Izslēdziet instrumentu un izņemiet akumulatoru.
2. Ar vienu roku satveriet patronas melno uzmavu un ar otru roku cieši turiet instrumentu. Grieziet uzmavu pretēji pulksteņrādītāja virzienam tiktāl, lai pielāgotu vajadzīgajam piederumam.
3. Ievietojiet patronā 9 piederumu aptuveni 19 mm dziļumā un cieši pievelciet, ar vienu roku satverot un griežot uzmavu 10 pulksteņrādītāja virzienā, bet ar otru roku turot instrumentu. Tiklīdz patrona ir gandrīz pievilkta, atskan klikšķis. Pievelciet uzmavu, līdz klikšķošā skaņa vairs nav dzirdama un to vairs nevar pagriezt. Šis instruments ir aprīkots ar automātisku vārpstas bloķēšanas mehānismu. Tādējādi patronu iespējams atvērt un aizvērt tikai ar vienu roku.
4. Lai nostiprinātu maksimāli cieši, ar vienu roku grieziet patronas uzmavu, bet ar otru roku turiet instrumentu.
5. Lai izņemtu piederumu, vēlreiz veiciet iepriekš aprakstīto 1. un 2. darbību.

EKSPLUATĀCIJA

Lietošanas norādījumi

⚠ ***BRĪDINĀJUMS!*** *Vienmēr ievērojiet šos drošības norādījumus un spēkā esošos normatīvos aktus.*

⚠ ***BRĪDINĀJUMS! Lai mazinātu smaga ievainojuma risku, pirms regulēšanas vai pieriču/piederumu uzstādīšanas un noņemšanas izslēdziet instrumentu un izņemiet no tā akumulatoru.*** *Instrumentam nejauši sākot darboties, var gūt ievainojumus.*

Ātruma regulēšana (A, E att.)

Lai panāktu lielāku daudzveidību, šis instruments ir aprīkots ar diviem ātruma iestatījumiem. **PIEZĪME.** Kamēr instruments darbojas, ātrumus nedrīkst mainīt. Pirms ātrumu maiņas vienmēr nogaidiet, līdz instruments ir pilnībā pārstājis darboties.

1. Lai izvēlētu 1. pārnesumu (lielu griezes momentu), vispirms izslēdziet instrumentu un nogaidiet, līdz tas pārstāj darboties. Bīdiet ātruma regulēšanas slēdzi 7 atpakaļ (virzienā prom no patronas).
2. Lai izvēlētu 2. ātrumu (liela ātruma iestatījumu), vispirms izslēdziet instrumentu un nogaidiet, līdz tas pārstāj darboties. Bīdiet ātruma regulēšanas slēdzi uz priekšu (patronas virzienā).
3. Ja instrumentam netiek nomainīts ātrums, pārbaudiet, vai ātruma regulēšanas slēdzis ir pilnībā saslēgts priekšējā vai aizmugurējā pozīcijā.

Režīma izvēle (A, D att.)

Režīma izvēles ripu 6 var izmantot, lai atlasītu pareizo darbības režīmu atkarībā no plānotā darba.

Lai atlasītu režīmu, grieziet ripu, līdz vajadzīgais simbols sakrīt ar bultiņu.

⚠ ***BRĪDINĀJUMS!*** *Ja režīma izvēles ripa ir urbšanas vai triecienurbšanas pozīcijā, instrumenta sajūgs nedarbojas. Instruments var iestrēgt, ja tam rodas pārslodze negaidītas vērpes dēļ.*

DCD794	
Simbols	**Režīms**
	Urbšana
1–15	Skrūvēšana (lielāks cipars = lielāks griezes moments)

DCD789, DCD799	
Simbols	**Režīms**
	Urbšana
1–15	Skrūvēšana (lielāks cipars = lielāks griezes moments)
	Triecienurbšana

Pareizs roku novietojums (F att.)

⚠ ***BRĪDINĀJUMS!*** *Lai mazinātu smaga ievainojuma risku, vienmēr turiet rokas pareizi, kā norādīts.*

⚠ ***BRĪDINĀJUMS!*** *Lai mazinātu smaga ievainojuma risku,* ***VIENMĒR*** *saglabājiet ciešu tvērienu, lai būtu gatavs negaidītai reakcijai.*

Pareizs roku novietojums paredz turēt vienu roku uz galvenā roktura 3, bet otru — uz akumulatora 1.

Ātruma regulēšanas slēdzis un turpgaitas/atpakaļgaitas poga (A att.)

Lai ieslēgtu un izslēgtu instrumentu, pavelciet un atlaidiet ātruma regulēšanas slēdzi 4. Jo tālāk nospiests slēdzis, jo lielāks instrumenta ātrums. Šis instruments ir aprīkots ar bremzēm. Patrona pārstāj darboties, tiklīdz slēdža mēlīte ir pilnībā atlaista.

Turpgaitas/atpakaļgaitas poga 5 nosaka instrumenta rotācijas virzienu un kalpo arī kā bloķēšanas poga.

- Lai izvēlētu rotāciju uz priekšu (pulksteņrādītāja virzienā), atlaidiet slēdzi un nospiediet turpgaitas/atpakaļgaitas pogu, kas atrodas instrumenta labajā pusē.
- Lai izvēlētu rotāciju atpakaļ (pretēji pulksteņrādītāja virzienam), nospiediet turpgaitas/atpakaļgaitas pogu, kas atrodas instrumenta kreisajā pusē.

PIEZĪME. Novietojot slēdzi vidējā pozīcijā, instruments tiek nobloķēts. Mainot šīs pogas pozīciju, mēlītei noteikti jābūt atlaistai.

PIEZĪME. Nav ieteicams ilgstoši izmantot ātruma regulēšanu. Tas ir jāizmanto pēc iespējas retāk, citādi var sabojāt slēdzi.

PIEZĪME. Pirmo reizi iedarbinot instrumentu pēc rotācijas virziena maiņas, iespējams, izdzirdēsiet klikšķi. Tā ir normāla parādība un neliecina par problēmām.

Darba lukturis (A att.)

Darba lukturis 8 tiek ieslēgts, nospiežot slēdža mēlīti 4, un 20 sekundes pēc slēdža mēlītes atlaišanas darba lukturis automātiski izslēdzas. Ja slēdža mēlīti tur nospiestu, darba lukturis neizslēdzas.

PIEZĪME. Darba lukturis paredzēts apstrādājamās virsmas apgaismošanai, un to nevar izmantot kā kabatas lukturīti.

Darba veikšana (A att.)

⚠ ***BRĪDINĀJUMS! Lai mazinātu ievainojuma risku, vienmēr*** *cieši nostipriniet apstrādājamo materiālu.*

⚠ ***BRĪDINĀJUMS!*** *Pirms rotācijas virziena maiņas obligāti jānogaida, līdz motors ir pilnībā pārstājis darboties.*

Pirms darba sākšanas

- Iestatiet ātruma regulēšanas slēdzi 7. Sk. sadaļu ***Ātruma izvēle***.
- Ievietojiet patronā vajadzīgo urbi vai piederumu.

Sk. piederumu uzstādīšanas norādījumus šajā rokasgrāmatā.

⚠ ***BRĪDINĀJUMS!***

- *Šo instrumentu nedrīkst izmantot viegli uzliesmojošu vai sprādzienbīstamu šķidrumu (benzola, spirta u. c.) maisīšanai vai sūknēšanai.*
- *Ar to nedrīkst maisīt vai jaukt uzliesmojošus šķidrumus, kam ir šāds marķējums.*

Skrūvēšana

Šis instruments ir aprīkots ar regulējamu griezes momentu, lai varētu ieskrūvēt un izskrūvēt visdažādāko formu un izmēru stiprinājumus. Cipari 1–15 uz režīma izvēles ripas 6 tiek izmantoti skrūvēšanas griezes momenta iestatīšanai. Jo lielāks cipars norādīts uz ripas, jo lielāks griezes moments un skrūvējamā stiprinājuma izmērs.

1. Pagrieziet režīma izvēles ripu 6 vajadzīgajā pozīcijā. Sk. sadaļu ***Režīma izvēle***.
2. Velciet slēdzi un spiediet uzgali taisnvirzienā, līdz stiprinājums ir ieskrūvēts apstrādājamajā materiālā vajadzīgajā dziļumā.

Ieteikumi par skrūvēšanu

- Lai nesabojātu materiālu vai stiprinājumu, darbs jāsāk ar mazāku griezes momentu. Tikai pēc tam varat palielināt griezes momentu.
- Vispirms mazliet pavingrinieties uz materiāla atgriezuma vai skatam noslēptām materiāla vietām, lai noteiktu pareizo režīma izvēles ripas pozīciju.

Urbšana

1. Pagrieziet režīma izvēles ripu 6 pret urbja simbolu. Sk. sadaļu ***Režīma izvēle***.
2. Pielieciet urbja uzgali pie apstrādājamā materiāla.

PIEZĪME. Jālieto tikai asi urbja uzgaļi.

3. Velciet slēdzi un spiediet uzgali taisnvirzienā, līdz uzgalis ir vajadzīgajā dziļumā.

⚠ ***BRĪDINĀJUMS!*** *Instruments var iestrēgt, ja tam rodas pārslodze negaidītas vērpes dēļ. Vienmēr paredziet iestrēgšanas iespējamību. Cieši turiet instrumentu, lai kontrolētu vērpes spēku un negūtu ievainojumus.*

4. Velkot instrumenta uzgali ārā no izurbtā cauruma, motoram ir joprojām jādarbojas, lai uzgalis neiestrēgtu.

Ieteikumi par urbšanu

- Urbjot uzgalis viegli jāspiež precīzi taisnā virzienā pret materiālu, taču nespiediet pārāk spēcīgi, lai motors neiestrēgtu un uzgalis nesaliektos.
- **JA URBJA UZGALIS IESTRĒGST, RĪKOJIETIES ŠĀDI.**

- **NEKAVĒJOTIES ATLAIDIET SLĒDZI**, izņemiet urbja uzgali no materiāla un nosakiet iestrēgšanas cēloni.
- **IESTRĒGUŠU INSTRUMENTU NEDRĪKST MĒĢINĀT IEDARBINĀT, IESLĒDZOT UN IZSLĒDZOT SLĒDZI, JO TĀDĀ VEIDĀ VAR SABOJĀT INSTRUMENTU.**
- Lai minimizētu iestrēgšanas vai materiāla caursišanas iespējamību, cauruma galā samaziniet spiedienu uz instrumentu un vieglāk virziet uzgali.
- 8–13 mm lielus caurumus tēraudā var vieglāk izurbt, ja vispirms tiek izurbts 4–5 mm priekšcaurums.
- Urbjot plānā materiālā vai tādā, kurš mēdz šķelties, palieciet zem tā koka gabalu, lai nesabojātu urbjamo materiālu.

Triecienurbšana DCD789, DCD799

SVARĪGI! Izmantojiet tikai karbīda vai mūra urbjus, kas paredzēti vienīgi triecienurbšanai.

1. Pagrieziet režīma izvēles ripu 6 pret āmura simbolu.
2. Velciet slēdzi, spiežot uz instrumenta tikai tik daudz, lai tas nelēkātu vai tā uzgalis nenovirzītos no urbuma.

Ieteikumi par triecienurbšanu

- Spiežot pārāk spēcīgi, ātrums samazinās, instruments pārkarst un darbs ir nekvalitatīvi paveikts.
- Par pareizu urbšanas ātrumu liecina vienmērīga materiāla izvadīšana no urbuma.
- Urbiet precīzā taisnvirzienā, turot urbi pareizā leņķī pret materiālu. Urbšanas laikā nespiediet uz uzgali no sāniem, jo pretējā gadījumā uzgalis iestrēgs urbjamajā caurumā un urbšanas ātrums mazināsies.
- Ja, urbjot dziļus caurumus, triecienurbšanas ātrums sāk mazināties, pavelciet uzgali mazliet ārā no urbuma, instrumentam joprojām darbojoties, lai no urbuma iztīrītu skaidas.

APKOPE

Šis elektroinstruments ir paredzēts ilglaicīgam darbam ar mazāko iespējamo apkopi. Nepārtraukti nevainojama darbība ir atkarīga no pareizas instrumenta apkopes un regulāras tīrīšanas.

⚠ ***BRĪDINĀJUMS! Lai mazinātu smaga ievainojuma risku, pirms regulēšanas vai pierīču/piederumu uzstādīšanas un noņemšanas izslēdziet instrumentu un izņemiet no tā akumulatoru.*** *Instrumentam nejauši sākot darboties, var gūt ievainojumus.*

Lietotājam nav paredzēts patstāvīgi veikt lādētāja un akumulatora remontu.

Apkopes centru kontaktinformāciju skatiet šīs rokasgrāmatas aizmugurējā lapā vai tīmekļa vietnē **www.2helpU.com**.

Eļļošana

Šis elektroinstruments nav papildus jāieeļļo.

Tīrīšana

⚠ ***BRĪDINĀJUMS!*** *Elektriskās strāvas trieciena un mehāniskie riski. Pirms tīrīšanas izņemiet akumulatoru.*

⚠ ***BRĪDINĀJUMS!*** *Lai nodrošinātu drošu un efektīvu darbību, elektroinstrumentam un tā ventilācijas atverēm vienmēr jābūt tīriem.*

⚠ ***BRĪDINĀJUMS!*** *Instrumenta detaļu tīrīšanai, kas nav no metāla, nedrīkst izmantot šķīdinātājus vai citas asas ķīmiskas vielas. Šīs ķīmiskās vielas var sabojāt šo detaļu materiālu. Lietojiet tikai maigā ziepjūdenī samitrinātu drāniņu. Nekādā gadījumā nepieļaujiet, lai instrumentā iekļūst šķidrums; instrumentu nedrīkst iegremdēt šķidrumā.*

Ventilācijas atveres var iztīrīt, izmantojot sausu, mīkstu, nemetālisku birsti un/vai piemērotu putekļusūcēju.

Neizmantojiet ūdeni vai tīrīšanas līdzekļus. Valkājiet atzītus acu aizsargus un putekļu masku.

Piederumi

⚠ ***BRĪDINĀJUMS!*** *Tā kā citi piederumi, kurus DEWALT nav ieteicis un nepiedāvā, nav pārbaudīti lietošanai ar šo instrumentu, var rasties bīstami apstākļi, ja tos lietosiet. Lai mazinātu ievainojuma risku, šim instrumentam lietojiet tikai DEWALT ieteiktos piederumus.* Sīkāku informāciju par attiecīgiem piederumiem jautājiet izplatītājam.

Vides aizsardzība

Izstrādājumi/akumulatori ir pārstrādājami, bet, ja tie ir marķēti ar pārsvītrotu atkritumu tvertni, tos nedrīkst izmest kopā ar parastajiem sadzīves atkritumiem.

Pilnībā iztukšojiet akumulatorus un atdaliet tos, kā arī atdaliet no izstrādājuma visus gaismas avotus, ja iespējams. Lietotājs atbild par personas datu dzēšanu no izstrādājuma. Pēc tam nogādājiet atkritumus oficiālā atkritumu savākšanas centrā vai sadarbības partneriem, kas bieži vien tos pieņem bez maksas. Iepakojums jāizmet, pamatojoties uz marķēto materiāla kodu. Lietošanas un drošības norādījumus drīkst izmest tikai tad, ja attiecīgais izstrādājums vairs netiek lietots.

Konsultējieties ar vietējo pašvaldību par atkritumu apsaimniekošanas norādēm. Lai iegūtu sīkāku informāciju, apmeklējiet tīmekļa vietni **www.2helpU.com** un skenējiet šeit redzamo kvadrātkodu.

КОМПАКТНАЯ ДРЕЛЬ/ШУРУПОВЕРТ/ПЕРФОРАТОР 13 ММ 18 В DCD789, DCD794, DCD799

ОСТОРОЖНО! Прочтите все предупреждения по технике безопасности, инструкции, иллюстрации и технические характеристики в этом руководстве, включая разделы об аккумуляторных батареях и зарядных устройствах, представленные в оригинальном руководстве по инструменту или в отдельном руководстве «Аккумуляторные батареи и зарядные устройства». *Руководства можно получить, обратившись в службу поддержки клиентов (см. последнюю страницу данного руководства).*

Технические характеристики

		DCD789	DCD794	DCD799
Напряжение	$В_{пост. тока}$	18	18	18
Тип		10	10	10
Тип аккумуляторной батареи		Литий-ионная	Литий-ионная	Литий-ионная
Скорость холостого хода		Дрель, шуруповерт/перфоратор		Дрель, шуруповерт/перфоратор
1-я скорость	$мин^{-1}$	0–450	0–450	0–450
2-я скорость		0–1650	0–1650	0–1650
Скорость удара				
1-я скорость	$мин^{-1}$	0–7650	–	0–7650
2-я скорость		0–28 050	–	0–28 050
Макс. крутящий момент (жесткий/мягкий)				
жесткий	Н м	68	74	74
мягкий	Н м	26	26	26
Диаметр патрона	мм	1,5–13	1,5–13	1,5–13
Макс. глубина сверления				
Дерево	мм	30	30	30
Металл		13	13	13
Кирпичная кладка		13	–	13
Вес (без аккумуляторной батареи)	кг	1,17	1,12	1,17
Значения шума и вибрации (сумма векторов в трех плоскостях) в соответствии с EN62841-2-1:				
L_{PA} (уровень акустического давления)	дБ(А)	92	76	92
L_{WA} (уровень акустической мощности)	дБ(А)	100	84	100
K (погрешность для заданного уровня мощности)	дБ(А)	3	5	3
Сверление в металле				
Значение вибрации $a_{h,D}$ =	м/с2	3,2	< 2,5	3,2
Погрешность K =	м/с2	1,5	1,5	1,5
Ударное сверление				
Значение вибрации $a_{h,ID}$ =	м/с2	12	–	12
Погрешность K =	м/с2	1,5	–	1,5

Значения уровней шума и/или вибрации, указанные в данном справочном листке, были получены в соответствии со стандартным тестом, приведенным в EN62841 и могут использоваться для сравнения инструментов. Кроме того, они могут использоваться для предварительной оценки воздействия вибрации.

ОСТОРОЖНО! *Заявленное значение вибрации и/или шума относится к основным областям применения инструмента. Однако, если инструмент используется для различных целей, с различными дополнительными принадлежностями или при ненадлежащем уходе, то уровень шума и/или вибрации может измениться. Это может привести к значительному увеличению уровня воздействия вибрации в течение всего рабочего периода.*

При расчете приблизительного значения уровня шума и/или вибрации также необходимо учитывать время, когда инструмент выключен или то время, которое он работает на холостом ходу. Это может привести к значительному снижению уровня воздействия вибрации в течение всего рабочего периода.

Определите дополнительные меры техники безопасности для защиты оператора от шума и/или вибрации, а именно: поддержание инструмента и дополнительных принадлежностей в рабочем состоянии, создание комфортных условий работы (соответствующих вибрации), хорошая организация рабочего места.

Заявление о соответствии нормам ЕС

Директива по механическому оборудованию

Дрель/шуруповерт/ударная дрель DCD789, DCD794, DCD799

DEWALT заявляет, что продукция, описанная в разделе ***«Технические характеристики»***, соответствует: 2006/42/EC, EN62841-1:2015+A11:2022, EN 62841-2-1:2018 + A11:2019 + A12:2022 + A1:2022.

Данные продукты также соответствуют Директивам 2014/30/EU и 2011/65/EU. За дополнительной информацией обращайтесь в компанию DEWALT по адресу, указанному ниже или приведенному на задней стороне обложки руководства.

Нижеподписавшийся несет ответственность за составление технической документации и составил данную декларацию по поручению компании DEWALT.

Маркус Ромпель (Markus Rompel)
Вице-президент отдела по разработке и производству, PTE-Europe
DEWALT, Richard-Klinger-Straße 11,
65510, Idstein, Германия
31.10.2024

ОСТОРОЖНО! *Прочтите руководство по эксплуатации, чтобы снизить риск получения травм.*

Обозначения: правила техники безопасности

Ниже описывается уровень опасности, обозначаемый каждым из предупреждений. Прочитайте руководство и обратите внимание на данные символы.

ОПАСНО! *Указывает на чрезвычайно опасную ситуацию, которая, в случае несоблюдения соответствующих мер безопасности,* ***неизбежно*** *приведет к* ***серьезной травме или смертельному исходу****.*

ОСТОРОЖНО! *Указывает на потенциально опасную ситуацию, которая, в случае несоблюдения соответствующих мер безопасности,* ***может*** *привести к* ***серьезной травме или смертельному исходу****.*

ВНИМАНИЕ! *Указывает на потенциально опасную ситуацию, которая, в случае несоблюдения соответствующих мер безопасности,* ***может*** *стать причиной* ***получения травм средней или легкой степени тяжести.***

ПРИМЕЧАНИЕ. Означает ситуацию, ***не связанную с получением телесных повреждений****, но которая, если пренебречь правилами,* ***может*** *привести к* ***порче имущества****.*

Указывает на риск поражения электрическим током.

Указывает на риск возгорания.

ОБЩИЕ ПРАВИЛА БЕЗОПАСНОСТИ ПРИ РАБОТЕ С ЭЛЕКТРОИНСТРУМЕНТОМ

ОСТОРОЖНО! Прочтите все правила техники безопасности, инструкции, иллюстрации и спецификации по данному электроинструменту. *Несоблюдение всех нижеприведенных инструкций может привести к поражению электрическим током, пожару и/или серьезной травме.*

СОХРАНЯЙТЕ ВСЕ ПРЕДУПРЕЖДЕНИЯ И ИНСТРУКЦИИ ДЛЯ ИСПОЛЬЗОВАНИЯ В БУДУЩЕМ

Термин «электроинструмент» в предупреждениях относится к питаемому от электросети (проводному) или от аккумуляторных батарей (беспроводному) электроинструменту.

1) Безопасность на рабочем месте

a) ***Следите за чистотой и хорошим освещением на рабочем месте.*** *Захламленное или плохо освещенное рабочее место может стать причиной несчастного случая.*

b) ***Запрещается работать с электроинструментами во взрывоопасных местах, например, вблизи легковоспламеняющихся жидкостей, газов и пыли.*** *Искры, возникающие при работе электроинструмента, могут привести к воспламенению пыли или паров.*

c) ***Следите за тем, чтобы во время работы с электроинструментом в зоне работы не было посторонних и детей.*** *Отвлекаясь от работы, вы можете потерять контроль над инструментом.*

2) Электробезопасность

a) ***Штепсельная вилка электроинструмента должна соответствовать розетке. Запрещается как-либо изменять вилку инструмента. Запрещается использовать переходники к вилкам для электроинструментов с заземлением.*** *Использование оригинальных штепсельных вилок, соответствующих типу сетевой розетки снижает риск поражения электрическим током.*

b) ***Избегайте контакта с заземленными поверхностями, такими как трубы, радиаторы и холодильники.*** *Если вы заземлены, то риск поражения электрическим током увеличивается.*

c) ***Запрещается оставлять электроинструмент под дождем и в местах повышенной влажности.*** *Попадание воды в электроинструмент увеличивает риск поражения электрическим током.*

d) ***Берегите кабель от повреждений. Никогда не используйте кабель для переноски электроинструмента и не тяните за него в попытке отключить инструмент от сети. Держите кабель подальше от источников тепла, масла, острых углов или движущихся предметов.*** *Повреждение или запутывание кабеля питания повышает риск поражения электрическим током.*

e) ***При работе с электроинструментом на открытом воздухе используйте удлинитель, предназначенный для использования вне помещений.*** *Использование удлинителя, предназначенного для использования вне помещения, снижает риск поражения электрическим током.*

f) ***При работе с электроинструментом в условиях повышенной влажности используйте устройство защитного отключения (УЗО).*** *Использование УЗО снижает риск поражения электрическим током.*

3) Обеспечение индивидуальной безопасности

a) ***При работе с электроинструментом сохраняйте бдительность, следите за своими действиями и руководствуйтесь здравым смыслом. Запрещается работать с электроинструментом в состоянии усталости, наркотического, алкогольного опьянения или под воздействием лекарственных препаратов.*** *Малейшая невнимательность при работе с электроинструментом может привести к серьезным травмам.*

b) ***Используйте средства индивидуальной защиты. Всегда надевайте защитные очки.*** *Средства защиты, такие как пылезащитная маска, обувь с нескользящей подошвой, каска и защитные наушники, используемые при работе, уменьшают риск получения травм.*

c) ***Примите меры для предотвращения случайного включения. Перед тем, как подключить электроинструмент к сети и/или аккумулятору, взять инструмент или перенести его на другое место, убедитесь в том, что выключатель находится в положении Выкл.*** *Переноска подключенного*

электроинструмента с пальцем на выключателе или подключение к сети электроинструмента со включенным выключателем создает риск несчастных случаев.

d) ***Перед включением электроинструмента уберите гаечные или регулировочные ключи.*** *Ключ, оставленный на вращающейся части электроинструмента, может нанести травмы.*

e) ***Не пытайтесь дотянуться до слишком удаленных поверхностей. Всегда твердо стойте на ногах, сохраняя равновесие.*** *Это позволит лучше контролировать электроинструмент в непредвиденных ситуациях.*

f) ***Одевайтесь соответствующим образом. Не носите свободную одежду и ювелирные украшения. Следите за тем, чтобы волосы и одежда не попадали под движущиеся детали.*** *Возможно наматывание свободной одежды, ювелирных изделий и длинных волос на движущиеся детали.*

g) ***При наличии устройств для подключения оборудования для удаления и сбора пыли необходимо обеспечить правильность их подключения и эксплуатации.*** *Использование устройства для сбора пыли снижает соответствующие риски.*

h) ***Не допускайте самонадеянности и игнорирования правил техники безопасности даже при большом опыте работы с инструментом.*** *Небрежное действие может стать причиной серьезной травмы за долю секунды.*

4) Эксплуатация электроинструмента и уход за ним

a) ***Не прилагайте силу к электроинструменту. Используйте электроинструмент в соответствии с его назначением.*** *Правильно подобранный электроинструмент выполнит работу более эффективно и безопасно при стандартной нагрузке.*

b) ***Не пользуйтесь инструментом, если не работает выключатель.*** *Любой инструмент, управлять выключением и включением которого невозможно, представляет опасность и подлежит ремонту.*

c) ***Перед выполнением любых настроек, сменой дополнительных принадлежностей или прежде чем убрать инструмент на хранение, отключите его от сети и/или снимите с него аккумуляторную батарею, если ее можно снять.*** *Такие превентивные меры безопасности снижают риск случайного включения электроинструмента.*

d) ***Храните электроинструмент в недоступном для детей месте и не позволяйте работать с инструментом людям, не имеющим соответствующих навыков работы с такого рода инструментами.*** *Электроинструмент представляет опасность в руках неопытных пользователей.*

e) ***Поддерживайте электроинструмент и дополнительные принадлежности в исправном состоянии. Проверьте, не нарушена ли центровка или не заклинены ли движущиеся детали, нет ли повреждений или иных неисправностей, которые могли бы повлиять на работу электроинструмента. В случае обнаружения повреждений, прежде чем приступить к эксплуатации электроинструмента, его следует отремонтировать.*** *Большинство несчастных случаев происходит из-за электроинструментов, которые не обслуживаются должным образом.*

f) ***Следите за тем, чтобы инструмент был заточен и чист.*** *Вероятность заклинивания инструмента, за которым следят должным образом и который хорошо заточен, значительно меньше, и работать с ним легче.*

g) ***Используйте данный электроинструмент, а также дополнительные принадлежности и насадки инструмента в соответствии с данными инструкциями и с учетом условий и специфики работы.*** *Использование электроинструмента для выполнения операций, для которых он не предназначен, может привести к возникновению опасной ситуации.*

h) ***Все рукоятки и поверхности захватывания должны быть сухими и без следов смазки.*** *Скользкие рукоятки и поверхности захватывания не позволяют обеспечить безопасность работы и управления инструментом в непредвиденных ситуациях.*

5) Использование аккумуляторных электроинструментов и уход за ними

a) ***Используйте для зарядки аккумуляторной батареи только указанное производителем зарядное устройство.*** *Использование зарядного устройства определенного типа для зарядки других батарей может привести к возгоранию.*

b) ***Используйте для электроинструмента только аккумуляторные батареи указанного типа.*** *Использование других аккумуляторных батарей может стать причиной травмы и пожара.*

c) ***Оберегайте батарею от попадания в нее скрепок, монет, ключей, гвоздей, болтов или других мелких металлических предметов, которые могут вызывать замыкание контактов.*** *Короткое замыкание контактов аккумуляторной батареи может привести к пожару или ожогам.*

d) ***При повреждении аккумуляторной батареи, из нее может вытечь электролит. При случайном контакте смойте его водой. При попадании электролита в глаза обратитесь за медицинской помощью.*** *Жидкость, находящаяся внутри батареи, может вызвать раздражение или ожоги.*

e) ***Не используйте поврежденные или измененные аккумуляторные батареи или инструменты.*** *Поврежденные или измененные аккумуляторные батареи могут работать непредсказуемо, что может привести к возгоранию, взрыву или риску получения травм.*

f) ***Не подвергайте аккумуляторные батареи или инструмент воздействию огня или повышенной температуры.*** *Открытый огонь или воздействие высокой температуры выше 130 °C может привести к взрыву.*

g) ***Следуйте всем инструкциям по зарядке и не заряжайте аккумуляторную батарею или инструмент вне температурного диапазона, указанного в инструкции.*** *Неправильная зарядка или зарядка вне указанного температурного диапазона может привести к повреждению батареи и повысить риск возгорания.*

6) Обслуживание

a) ***Обслуживание электроинструмента должен проводить квалифицированный специалист с использованием исключительно оригинальных запасных частей.*** *Это позволит обеспечить безопасность обслуживаемого инструмента.*

b) ***Не выполняйте обслуживание поврежденных аккумуляторных батарей.*** *Обслуживание аккумуляторных батарей должно выполняться только производителем или авторизованными поставщиками услуг.*

Правила техники безопасности для перфораторов

Инструкции по технике безопасности для всех видов работ

- ***Во время ударного сверления надевайте защитные наушники.*** *Шум может стать причиной нарушения слуха.*
- ***Используйте дополнительную рукоятку(-и).*** *Потеря контроля может привести к травме.*
- ***Перед использованием правильно захватите инструмент.*** *Инструмент создает высокий крутящий момент, что, в отсутствие должного крепления во время работы, может привести к потере управления и последующим травмам.*
- ***Держите электроинструмент за изолированные ручки при выполнении операций, во время которых режущие принадлежности или фиксаторы могут соприкасаться со скрытой электропроводкой.*** *При удерживании металлических деталей инструмента или фиксаторов, в случае перерезания находящегося под напряжением провода возможно поражение оператора электрическим током.*

Правила техники безопасности при использовании длинных насадок

- ***Не работайте со скоростью выше максимальной рекомендуемой скорости насадки.*** *Если насадка начинает вращаться с высокой скоростью без контакта с заготовкой, то при контакте оно может погнуться, что может привести к травме.*
- ***Всегда начинайте сверление на низкой скорости и только при контакте насадки с заготовкой.*** *Если насадка начинает вращаться с высокой скоростью без контакта с заготовкой, то при контакте оно может погнуться, что может привести к травме.*
- ***Прилагайте усилие только к насадке и вдоль линии насадки, не прилагайте чрезмерного усилия.*** *Насадки могут погнуться, что приведет к поломке или потере контроля, что, в свою очередь, может привести к травме.*

Дополнительные специальные правила безопасности при использовании дрелей/шуруповертов/ударных дрелей

- ***Используйте зажимы или другие уместные средства фиксации заготовки на устойчивой опоре.*** *Удерживание заготовки рукой или прижимание ее к телу не обеспечивает устойчивости и может привести к потере контроля.*
- ***Надевайте защитные очки или другие средства защиты глаз.*** *Во время сверления могут разлетаться кусочки стружки и частицы материала. Разлетающиеся осколки могут серьезно повредить глаза.*
- ***Насадки и инструмент в процессе работы сильно нагреваются.*** *Прикасайтесь к ним, предварительно надев перчатки.*
- ***Не используйте данный инструмент в течение длительных промежутков времени.*** *Вибрация, вызываемая инструментом, может оказывать вредное воздействие на руки. Используйте перчатки для обеспечения дополнительной амортизации и старайтесь ограничивать вредное воздействие за счет частых перерывов в работе.*
- ***Часто за вентиляционными отверстиями находятся движущиеся детали, контакта с которыми следует избегать.*** *Возможно наматывание свободной одежды, ювелирных изделий и длинных волос на движущиеся детали.*

Остаточные риски

Несмотря на соблюдение соответствующих инструкций по технике безопасности и использование предохранительных устройств, некоторые остаточные риски невозможно полностью исключить. А именно:

- *нарушение слуха;*
- *риск травм от разлетающихся частиц;*
- *риск ожогов в результате нагревания принадлежностей в процессе работы;*
- *риск травмы в результате продолжительной работы.*

Тип аккумуляторной батареи

Могут использоваться следующие типы батарей:

Аккумуляторная батарея	(кг)	Аккумуляторная батарея	(кг)
DCB546	1,08	DCB184/B/G	0,62
DCB547/G	1,46	DCB185	0,35
DCB548	1,46	DCB187	0,54
DCB549	2,12	DCB189	0,54
DCB181	0,35	DCBP034/G	0,32
DCB182	0,61	DCBP518/G	0,75
DCB183/B/G	0,40		

За дополнительной информацией см. руководство по аккумуляторной батарее/зарядному устройству.

Маркировка на инструменте

На инструмент нанесены следующие обозначения:

Перед началом работы прочтите руководство по эксплуатации.

Видимое излучение. Не направляйте луч в глаза.

Место кода даты (рис. A)

Код даты изготовления **11** состоит из 4 цифр года, за которыми следуют 2 цифры недели и 2-значный заводской код.

Описание (рис. G)

⚠ ***ОСТОРОЖНО!*** *Запрещается вносить изменения в конструкцию электроинструмента или какой-либо его части. Это может привести к повреждению или травмам.*

Компоненты

1. Аккумуляторная батарея†
2. Кнопка фиксатора батареи
3. Основная рукоятка
4. Пусковой выключатель с регулировкой скорости
5. Кнопка переключателя направления вращения/кнопка блокировки
6. Муфта выбора режимов
7. Переключатель скорости
8. Подсветка
9. Быстрозажимной патрон
10. Муфта патрона
11. Место положения кода даты
12. Кнопка датчика заряда

†Включена в некоторые комплекты поставки.

ПРИМЕЧАНИЕ. Проверьте на предмет повреждений деталей или дополнительных принадлежностей, которые могли возникнуть во время транспортировки.

Назначение

Данная дрель/шуруповерт или перфоратор/шуруповерт предназначены для профессиональных работ по сверлению и закручиванию, в то время как DCD789 и DCD799 также подходят для ударно-вращательного сверления.

НЕ ИСПОЛЬЗУЙТЕ в условиях повышенной влажности или поблизости от легковоспламеняющихся жидкостей или газов.

Данные дрели/шуруповерты/перфораторы являются профессиональными электроинструментами.

НЕ РАЗРЕШАЙТЕ детям прикасаться к инструменту. Использование инструмента неопытными пользователями должно происходить под контролем опытного лица.

- **Малолетние дети и люди с ограниченными физическими возможностями.** Данный инструмент не предназначен для использования маленькими детьми или людьми с ограниченными физическими возможностями, если они не находятся под присмотром лица, отвечающего за их безопасность.
- Данный инструмент не предназначен для использования лицами (включая детей) с ограниченными физическими, психическими и умственными возможностями, не имеющими опыта, знаний или навыков работы с ним, если они не находятся под наблюдением лица, ответственного за их безопасность. Никогда не оставляйте детей без присмотра с этим инструментом.

СБОРКА И РЕГУЛИРОВКА

⚠ ***ОСТОРОЖНО! Чтобы снизить риск получения серьезной травмы, перед выполнением настройки/регулировки, снятием или установкой каких-либо приспособлений/креплений или дополнительных принадлежностей необходимо выключать инструмент и отсоединять аккумуляторную батарею.*** *Случайный запуск может привести к травме.*

⚠ ***ОСТОРОЖНО!*** *Используйте только зарядные устройства и аккумуляторные батареи марки DEWALT.*

Установка и извлечение аккумуляторной батареи из инструмента (рис. B)

ПРИМЕЧАНИЕ. Убедитесь, что аккумуляторная батарея 1 полностью заряжена.

Установка аккумуляторной батареи в рукоятку инструмента

1. Совместите аккумуляторную батарею с бороздками внутри рукоятки инструмента (рис. B).
2. Вдвигайте аккумуляторную батарею в рукоятку, пока она плотно не встанет на место со щелчком фиксатора.

Извлечение аккумуляторной батареи из инструмента

1. Нажмите кнопку фиксатора батареи 2 и вытащите батарею из рукоятки.
2. Вставьте аккумуляторную батарею в зарядное устройство.

Датчики уровня заряда аккумуляторной батареи (рис. B)

Некоторые аккумуляторные батареи DEWALT оборудованы датчиком текущего уровня заряда батареи 12 в виде трех зеленых светодиодных индикаторов.

Для активирования датчика нажмите и удерживайте кнопку датчика. Загорятся три зеленых светодиода, которые показывают уровень оставшегося заряда. Когда уровень заряда аккумуляторной батареи упадет ниже эксплуатационного предела, датчик погаснет, а батарею нужно будет зарядить.

ПРИМЕЧАНИЕ. Датчик заряда является индикатором только лишь уровня заряда, оставшегося в батарее. Он не является индикатором работоспособности инструмента и его показания могут меняться в зависимости от компонентов продукта, температуры и области применения.

Крюк для ремня и держатель насадок (рис. G) (Дополнительная принадлежность)

⚠ ***ОСТОРОЖНО! Во избежание получения травмы или повреждения инструмента, подвешивайте инструмент на ремень ТОЛЬКО за крепление для ремня. НЕ ИСПОЛЬЗУЙТЕ*** *крепление для ремня для крепления работающего инструмента на одежде или к какому-либо объекту.* ***НЕ ПОДВЕШИВАЙТЕ*** *инструмент над головой и не прицепляйте другие объекты к креплению для ремня.*

⚠ ***ОСТОРОЖНО! Во избежание риска получения серьезной травмы*** *убедитесь в том, что винт крепления для ремня хорошо затянут.*

ВАЖНО! Прикрепляя или меняя крюк для ремня или держатель насадок, используйте только входящий в комплектацию винт 13. Убедитесь в надежности затяжки винта.

Крепление для ремня 14 и держатель насадок 15 можно закрепить с любой стороны инструмента и только входящим в комплект поставки винтом 13, как удобнее пользователю. Если крепление для ремня или держатель насадок не нужны, их можно снять с инструмента.

Чтобы переместить крепление для ремня или держатель для насадок, выверните винт, который удерживает его на месте, потом соберите заново с другой стороны. Убедитесь в надежности затяжки винта.

Установка насадки или принадлежности в быстрозажимной патрон (рис. C)

⚠ ***ОСТОРОЖНО!*** *Не пытайтесь затягивать насадку (или любую другую дополнительную принадлежность), удерживая патрон и включая инструмент. Это может привести к повреждению патрона и травмам. При замене принадлежностей всегда отключайте спусковой выключатель и отсоединяйте инструмент от источника питания.*

⚠ ***ОСТОРОЖНО!*** *Перед запуском инструмента обязательно убедитесь, что насадка зафиксирована. Незакрепленная насадка может вылететь из инструмента и травмировать.*

Чтобы вставить насадку 16 или другую принадлежность, выполните следующие действия.

1. Выключите инструмент и извлеките аккумуляторную батарею.
2. Обхватите черную муфту патрона одной рукой, а другой рукой удерживайте инструмент. Поворачивайте муфту против часовой стрелки для установки нужной принадлежности.
3. Вставьте принадлежность в патрон приблизительно на 19 мм 9 и надежно затяните ее, обхватив и поворачивая муфту патрона 10 по часовой стрелке, одновременно придерживая инструмент другой рукой. Когда патрон будет почти затянут, вы услышите щелчок. Затягивайте муфту до тех пор, пока не прекратятся щелчки и она не сможет больше проворачиваться. Инструмент оснащен автоматическим механизмом блокировки шпинделя. Это позволяет открывать и закрывать патрон одной рукой.
4. Для максимально эффективного затягивания патрона удерживайте одной рукой муфту, а другой рукой — инструмент.
5. Чтобы извлечь дополнительную принадлежность, повторите шаги 1 и 2 выше.

ЭКСПЛУАТАЦИЯ

Инструкции по эксплуатации

⚠ ***ОСТОРОЖНО!*** *Обязательно соблюдайте правила техники безопасности и применимые нормативы.*

⚠ ***ОСТОРОЖНО! Чтобы снизить риск получения серьезной травмы, перед выполнением настройки/регулировки, снятием или установкой каких-либо приспособлений/креплений или дополнительных принадлежностей необходимо выключать инструмент и отсоединять аккумуляторную батарею.*** *Случайный запуск может привести к травме.*

Выбор скорости (рис. A, E)

Инструмент способен работать на одной из двух скоростей для большей универсальности. **ПРИМЕЧАНИЕ.** Не переключайте скорость на работающем инструменте. Обязательно дождитесь полной остановки инструмента, прежде чем переключать скорости.

1. Чтобы выбрать скорость 1 (высокий крутящий момент), выключите инструмент и дайте ему остановиться. Сдвиньте переключатель скоростей 7 назад (от патрона).
2. Чтобы выбрать скорость 2 (максимальный крутящий момент), выключите инструмент и дайте ему остановиться. Сдвиньте переключатель скоростей вперед (к патрону).
3. Если скорость инструмента не изменится, убедитесь, что переключатель скоростей полностью стоит в крайнем переднем или заднем положении.

Выбор режима (рис. A, D)

С помощью муфты выбора режимов 6 можно выбрать правильный режим работы в зависимости от предполагаемого применения.

Чтобы выбрать значение, вращайте муфту таким образом, чтобы нужный символ совпал со стрелкой.

⚠ ***ОСТОРОЖНО!*** *Когда муфта выбора режимов находится в положении сверления без удара или сверления с ударом, муфта дрели срабатывать не будет. В случае перегрузки в результате внезапного закручивания сверла дрель может остановиться.*

DCD794	
Символ	**Режим**
	Сверление
1-15	Закручивание (выше число = больший крутящий момент)

DCD789, DCD799	
Символ	**Режим**
	Сверление
1-15	Закручивание (выше число = больший крутящий момент)
	Сверление с ударом

Правильное положение рук (рис. F)

⚠ ***ОСТОРОЖНО!*** *Для уменьшения риска получения тяжелой травмы **ВСЕГДА** правильно удерживайте инструмент так, как показано на рисунке.*

⚠ ***ОСТОРОЖНО!*** *Во избежание серьезных травм **ВСЕГДА** крепко держите инструмент, предупреждая внезапную резкую отдачу.*

При правильном расположении рук одна рука находится на основной рукоятке 3, а другая на аккумуляторной батарее 1.

Пусковой выключатель с регулировкой скорости и переключатель направления вращения (рис. A)

Данный инструмент включается и выключается путем нажатия и отпускания пускового выключателя с регулировкой скорости 4. Чем сильнее нажим на пусковой выключатель, тем выше скорость инструмента. Инструмент оснащен тормозом. Патрон останавливается сразу же после полного отпускания пускового выключателя.

Переключатель направления вращения 5 определяет направление вращения инструмента, а также используется для блокировки инструмента.

- Для установки вращения вперед (по часовой стрелке) отпустите пусковой выключатель и нажмите на переключатель направления вращения на правой стороне инструмента.
- Для установки вращения назад (против часовой стрелки) нажмите на кнопку изменения направления вращения с левой стороны инструмента.

ПРИМЕЧАНИЕ. Центральное положение кнопки изменения направления вращения блокирует инструмент в выключенном положении. При изменении положения переключателя направления вращения пусковой выключатель должен быть отпущен.

ПРИМЕЧАНИЕ. Постоянное использование в режиме переменной скорости не рекомендуется. Это может привести к повреждению выключателя и не допускается.

ПРИМЕЧАНИЕ. При первом запуске инструмента, после смены скорости может послышаться щелчок. Это нормально и не указывает на неисправность.

Рабочая подсветка (рис. A)

Подсветка 8 включается при нажатии на пусковой выключатель 4 и автоматически выключается через 20 секунд после того, как пусковой выключатель будет отпущен. Пока пусковой выключатель остается нажатым, рабочая подсветка будет гореть.

ПРИМЕЧАНИЕ. Подсветка предназначена для освещения рабочей поверхности и не может использоваться в качестве фонаря.

Выполнение работ (рис. A)

⚠ ***ОСТОРОЖНО! Во избежание травм, ВСЕГДА*** *надежно закрепляйте заготовку.*

⚠ ***ОСТОРОЖНО!*** *Перед сменой направления вращения всегда дожидайтесь полной остановки электродвигателя.*

Перед выполнением работ

- Установите скорость на переключателе скорости 7. См. раздел ***Выбор скорости***.
- Вставьте соответствующую насадку или дополнительную принадлежность в патрон. См. раздел по установке насадок в данном руководстве.

⚠ ***ОСТОРОЖНО!***

- *Не используйте инструмент для смешивания или нагнетания легко воспламеняемых или взрывчатых жидкостей (бензин, спирт и т. д.).*
- *Не смешивайте легковоспламеняющиеся жидкости, имеющие соответствующую маркировку.*

Закручивание

Инструмент оснащен муфтой с функцией регулировки крутящего момента для закручивания и выкручивания крепежных элементов различных форм и размеров. Цифры 1–15 на муфте выбора режимов 6 используются для установки диапазона крутящего момента при закручивании. Чем выше число на муфте, тем выше крутящий момент и тем больше диаметр крепежного элемента, который можно затягивать.

1. Поверните муфту выбора режимов 6 в нужное положение. См. раздел ***«Выбор режимов»***.
2. Нажмите на пусковой выключатель, прилагая усилие параллельно насадке до тех пор, пока фиксатор не войдет в заготовку на нужную глубину.

Рекомендации при закручивании

- Начинайте с минимальной настройки крутящего момента, затем переходите к большему значению, чтобы предотвратить повреждение заготовки или крепежного элемента.
- Выполните несколько пробных подходов в обрезке материала или на скрытом участке заготовки, чтобы определить правильную позицию муфты выбора режимов работы.

Сверление

1. Поверните муфту выбора режимов 6 на символ дрели. См. раздел ***«Выбор режимов»***.
2. Приставьте насадку к заготовке.

ПРИМЕЧАНИЕ. Используйте только хорошо заточенные насадки.

3. Нажмите на пусковой выключатель, прилагая усилие параллельно насадке до тех пор, пока она не войдет в заготовку на нужную глубину.

⚠ ***ОСТОРОЖНО!*** *В случае перегрузки в результате внезапного закручивания насадки перфоратор может остановиться. Необходимо всегда быть готовым к этой ситуации. Прочно удерживайте перфоратор, чтобы сохранять управление в случае перекоса и избежать травмы.*

4. Не выключайте двигатель при извлечении насадки из высверленного отверстия во избежание застревания.

Рекомендации по сверлению

- При сверлении всегда прилагайте давление по прямой линии с насадкой, но не надавливайте слишком сильно, чтобы не вызвать останов двигателя или отклонение насадки.
- **ЕСЛИ ДРЕЛЬ ОСТАНОВИЛАСЬ:**

- **НЕМЕДЛЕННО ОТПУСТИТЕ ПУСКОВОЙ ВЫКЛЮЧАТЕЛЬ**, извлеките насадку из заготовки и определите причину остановки.
- **НЕ НАЖИМАЙТЕ НА ПУСКОВОЙ ВЫКЛЮЧАТЕЛЬ В ПОПЫТКЕ ПЕРЕЗАПУСТИТЬ ОСТАНОВИВШУЮСЯ ДРЕЛЬ — ЭТО МОЖЕТ ПОВРЕДИТЬ ДРЕЛЬ.**
- Чтобы свести к минимуму заклинивание в материале или его пробивание, применяйте меньшее усилие к дрели и аккуратно проводите насадку сквозь последний участок отверстия.

- Для высверливания широких отверстий диаметром от 8 мм до 13 мм в стальной заготовке рекомендуется сначала делать направляющее отверстие диаметром от 4 мм до 5 мм.
- При сверлении тонкого материала или материала, подверженного расщеплению, используйте деревянную подложку во избежание повреждения заготовки.

Ударное сверление DCD789, DCD799

ВАЖНО! Используйте только насадки с твердосплавными кончиками или насадки для каменной кладки, предназначенные для ударно-вращательного сверления.

1. Поверните муфту выбора режимов 6 на символ молотка.
2. Нажмите на пусковой выключатель и прилагайте достаточное усилие к перфоратору, чтобы избежать его чрезмерного отскакивания или «подъема» от насадки.

Рекомендации по сверлению с ударом

- Избыточное усилие приведет к снижению скорости сверления и перегреву.
- Наличие умеренного и равномерного потока частиц материала указывает на то, что скорость сверления выбрана правильно.

- Сверлите по прямой, направляя насадку в заготовку под правильным углом. Избегайте бокового давления на насадку при сверлении, так как это приведет к засорению щепками и снижению скорости сверления.
- Если при сверлении глубоких отверстий скорость молотка падает, частично вытащите насадку из отверстия, не выключая инструмент, чтобы очистить отверстие от загрязнений.

ТЕХНИЧЕСКОЕ ОБСЛУЖИВАНИЕ

Электроинструмент имеет длительный срок эксплуатации и требует минимальных затрат на техническое обслуживание. Продолжительность безотказной работы зависит от правильного ухода за инструментом и его регулярной чистки.

⚠ ***ОСТОРОЖНО! Чтобы снизить риск получения серьезной травмы, перед выполнением настройки/регулировки, снятием или установкой каких-либо приспособлений/креплений или дополнительных принадлежностей необходимо выключать инструмент и отсоединять аккумуляторную батарею.*** *Случайный запуск может привести к травме.*

Зарядное устройство и аккумуляторные батареи не подлежат ремонту.

См. последнюю страницу данного руководства за контактной информацией сервисных центров или посетите **www.2helpU.com**.

Смазка

Вашему электроинструменту не требуется дополнительная смазка.

Очистка

⚠ ***ОСТОРОЖНО!*** *Риск поражения электрическим током и механических повреждений. Перед отчисткой извлеките аккумуляторную батарею.*

⚠ ***ОСТОРОЖНО!*** *Для обеспечения безопасной и эффективной работы электроинструмента всегда содержите его и вентиляционные отверстия в чистоте.*

⚠ ***ОСТОРОЖНО!*** *Никогда не пользуйтесь растворителями или другими сильнодействующими химическими веществами для чистки неметаллических частей инструмента. Эти химикаты могут повредить структуру материала, используемого для производства таких деталей. Используйте ткань, смоченную в мягком мыльном растворе. Не допускайте попадания жидкости внутрь устройства; никогда не погружайте никакие из деталей устройства в жидкость.*

Вентиляционные отверстия можно очищать сухой мягкой неметаллической щеткой и/или подходящим пылесосом. Не используйте воду или чистящие растворы. Используйте разрешенные средства защиты глаз и пылезащитную маску.

Дополнительные принадлежности

⚠ ***ОСТОРОЖНО!*** *В связи с тем, что дополнительные принадлежности других производителей, кроме DEWALT, не проходили проверку на совместимость с данным изделием, их использование может представлять опасность. Во избежание травм с данным инструментом следует использовать только дополнительные принадлежности, рекомендованные DEWALT.*

Проконсультируйтесь со своим продавцом для получения дополнительной информации.

Защита окружающей среды

Изделия/аккумуляторные батареи подлежат вторичной переработке, однако при наличии символа перечеркнутого мусорного бака на маркировке их запрещается утилизировать с обычными бытовыми отходами.

Полностью разрядите батареи и отделите их, а также, если возможно, отделите все источники света от изделия. Пользователь несет ответственность за удаление личных данных из продукта. Затем отнесите отходы в официальный центр сбора мусора или к участвующему в программе розничному продавцу, который часто принимает их бесплатно. Упаковку следует выбросить в соответствии с обозначенным кодом материала. Инструкции по эксплуатации и правила техники безопасности следует утилизировать только в том случае, если изделие, к которому они относятся, больше не используется.

Пожалуйста, обратитесь в местное сообщество/муниципалитет за рекомендациями по обращению с отходами. Дополнительную информацию см. по адресу **www.2helpU.com** или по QR-коду выше.

zst00577296 — 19-12-2024

EST	Tallmac Tehnika OÜ Liimi 4/2 10621 Tallinn	(+372) 6563683 remont@tallmac.ee **www.tallmac.ee**
	Tallmac Tehnika OÜ Riia 130 B/1 TARTU 50411	(+372) 6668510 tartu@tallmac.ee **www.tallmac.ee**
	Stokker AS Peterburi tee 44 11415 Tallinn	(+372) 6201111 stokker@stokker.com **www.stokker.com**
LV	LIC GOTUS SIA Ulbrokas Str. 1021 Riga	(+371) 67556949 info@licgotus.lv **www.licgotus.lv**
	Stokker SIA Krasta iela 42 LV1003 Riga	(+371) 27354354 krasta.riga@stokker.com **www.stokker.com**
	Visico Fastening Systems SIA Mazā Rāmavas iela 2 1076 Valdlauci, Riga	(+371) 67 452 453 (+371) 67 452 454 info@visico.eu **www.visico.eu**
LT	ELREMTA MASTERMANN UAB NAGLIO STR 4C 52367 Kaunas	(+370) 69840004 servisas@elmast.lt **www.elremta.lt**
	Stokker UAB Islandijos pl.5 LT-49179 Kaunas	(+370) 650 05730 kaunas@stokker.com **www.stokker.com**

Rohkem infot lähima hoolduspartneri kohta leiate siit:
www.2helpu.com

Informāciju par tuvāko servisa pārstāvi skatiet tīmekļa vietnē:
www.2helpu.com

Informaciją apie artimiausias remonto dirbtuves rasite tinklalapyje:
www.2helpu.com

LIETUVIŲ

Garantija

DEWALT užtikrina, kad gaminio, kuris pristatomas vartotojui, medžiagos ir (arba) jo surinkimas yra kokybiškas. Garantija yra priedas prie privačių vartotojo teisių ir jų nekeičia. Garantija galioja visose Europos Bendrijos valstybėse narėse ir Europos laisvosios prekybos zonoje.

Jei DEWALT gaminys sulūžta dėl nekokybiškų medžiagų ir (arba) surinkimo, arba, jei jis neatitinka techninių reikalavimų, 12 mėnesių laikotarpiu nuo jo įsigijimo DEWALT sutaisys arba pakeis gaminį.

Garantija netaikoma, jei gedimas atsiranda dėl:
- normalaus susidėvėjimo;
- netinkamo įrankio eksploatavimo ar techninės priežiūros;
- jei variklis buvo perkrautas;
- jei gaminys sugedo dėl neįprastų dalelių, medžiagų ar nelaimingo atsitikimo;
- netinkamo maitinimo.

Garantija netaikoma, jei gaminį remontavo arba išmontavo DEWALT neįgaliotas technikas.

Garantijai pasinaudoti gaminį, užpildytą garantinę kortelę ir pirkimo įrodymą (čekį) reikia pristatyti pardavėjui arba tiesiogiai įgaliotoms remonto dirbtuvėms ne vėliau kaip per du mėnesius nuo gedimo nustatymo.

Informaciją apie artimiausias DEWALT remonto dirbtuves rasite tinklalapyje **www.2helpu.com**.

Garantinis talonas:

Įrankio modelis/katalogo numeris .....

Serijinis numeris/datos kodas .....

Vartotojas .....

Pardavėjas .....

Data .....

EESTI KEEL

Garantii

DEWALT garanteerib, et toode on kliendile tarnimisel vaba materjali ja/või koostamise vigadest. Garantii lisandub erakliendi seaduslikele õigustele ning ei mõjuta neid. Garantii kehtib kõigi Euroopa Ühenduse liikmesriikide territooriumitel ja Euroopa vabakaubanduspiirkonnas.

Kui 12 kuu jooksul ostmisest esineb mõnel DEWALT tootel rike materjali ja/või koostamise vea tõttu või see on spetsifikatsiooni suhtes defektne, parandab või vahetab DEWALT toote kliendi jaoks minimaalse vaevaga.

Garantii ei kehti, kui vea põhjuseks on:
- Normaalne kulumine
- Tööriista väärkohtlemine või halb hooldamine
- Mootori ülekoormamine
- Kui toodet on kahjustanud võõrosakesed, materjal või õnnetus
- Vale toitepinge

Garantii ei kehti, kui toodet on remontinud või demonteerinud DEWALT volituseta isik.

Garantii kasutamiseks tuleb toode, täidetud garantiikaart ja ostutõend (t ekk) viia müüjale või otse volitatud teenindajale hiljemalt kaks kuud peale vea avastamist.

Teavet lähima DEWALT teenindaja kohta leiate veebisaidilt: **www.2helpu.com**.

Garantiitalong:

Tööriista mudel/kataloogi number .....

Seerianumber/kuupäeva kood .....

Klient .....

Müüja .....

Kuupäev .....

РУССКИЙ ЯЗЫК

Гарантия

DEWALT гарантирует, что данное изделие в момент поставки потребителю не содержит каких-либо дефектов материалов или сборки. Данная гарантия дополняет законные права частного потребителя и не затрагивает их каким-либо образом. Настоящая гарантия действует на территориях стран-членов Европейского Союза и в Европейской зоне свободной торговли.

Если в течение 12 месяцев с даты приобретения произошла поломка изделия DEWALT из-за некачественных материалов и/или сборки, либо изделие является дефектным в соответствии с техническими требованиями, то DEWALT отремонтирует или заменит изделие с минимальным беспокойством для потребителя.

Гарантия не действительна, если поломка произошла вследствие:
- Нормального износа
- Неправильного использования или плохого обслуживания
- Перегрузки двигателя
- Если изделие повреждено посторонними частицами, материалом или вследствие аварии
- Использования ненадлежащего источника питания

Гарантия не действительна, если изделие подвергалось ремонту или разборке лицом, не уполномоченным DEWALT.

Для того, чтобы воспользоваться гарантией необходимо предоставить: изделие, заполненную Гарантийную карту и доказательство покупки (приемки) дилеру или непосредственно уполномоченному агенту по обслуживанию не позднее двух месяцев с момента обнаружения поломки.

Информацию о ближайшем агенте по обслуживанию DEWALT можно найти на странице в Интернете: **www.2helpu.com**.

Гарантийный талон:

Модель инструмента / Номер по каталогу .....

Серийный номер / Код даты .....

Потребитель .....

Дилер .....

Дата .....

LATVIEŠU

Garantija

DEWALT garantē, ka produktam, to piegādājot klientam, nav materiālu un/vai montāžas defektu. Garantija ir papildus privātu klientu juridiskajām tiesībām un tās neietekmē. Garantija ir spēkā visās Eiropas Kopienas dalībvalstīs un Eiropas Brīvās tirdzniecības zonā.

Ja DEWALT produkts salūst materiālu un/vai montāžas trūkumu dēļ vai ja tam ir trūkumi saskaņā ar tehnisko specifikāciju, DEWALT 12 mēnešu laikā no pirkšanas datuma veiks remontu vai produkta nomaiņu, cenšoties klientam radīt iespējami mazāk grūtību.

Garantija nav spēkā, ja bojājums ir radies šāda iemesla dēļ:
- Normāls nodilums
- Ierīces nepareiza lietošana vai slikta uzturēšana
- Ja motors darbināts ar pārslodzi
- Ja produkta bojājumu radījuši svešķermeņi, cits materiāls vai tas bojāts avārijas rezultātā
- Nepareiza strāvas padeve

Garantija nav spēkā, ja produktam remontu vai apkopi veikusi persona, kam šādam nolūkam nav DEWALT atļaujas.

Lai izmantotu garantijas tiesības, produkts ar aizpildītu garantijas talonu un pirkuma apliecinājumu (čeku) ir jānogādā pārdevējam vai tieši pilnvarotajam apkopes pārstāvim vēlākais divus mēnešus pēc trūkuma konstatēšanas.

Informāciju par tuvāko DEWALT servisa pārstāvi meklējiet mājas lapā: **www.2helpu.com**.

Garantijas talons:

Ierīces modelis/Kataloga numurs .....

Sērijas numurs/Datuma kods .....

Klients .....

Pārdevējs .....

Datums .....