DEWALT®

XR®

DCD789
DCD794
DCD799

359211 - 06 BG

Превод на оригиналните инструкции

Фиг. A

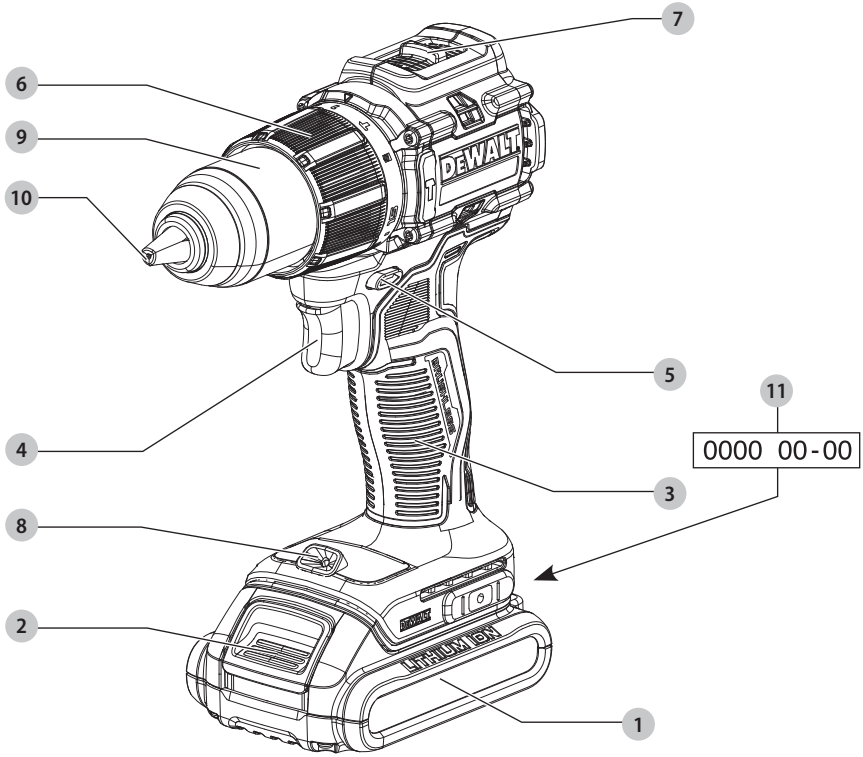

Фиг. B

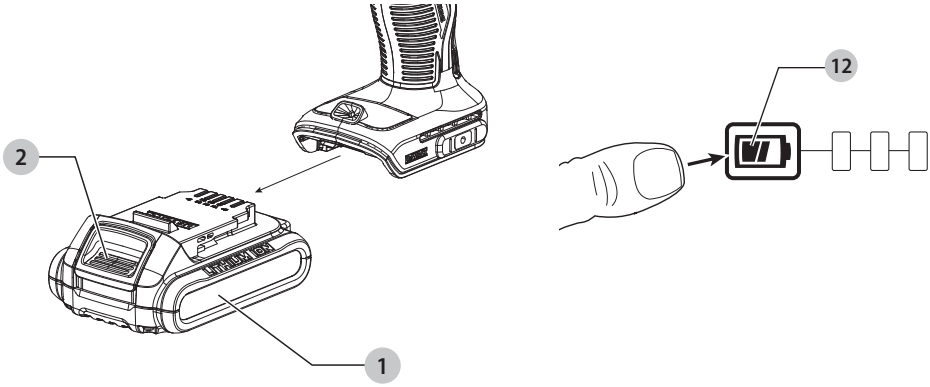

Авторски права DEWALT

Фиг. C

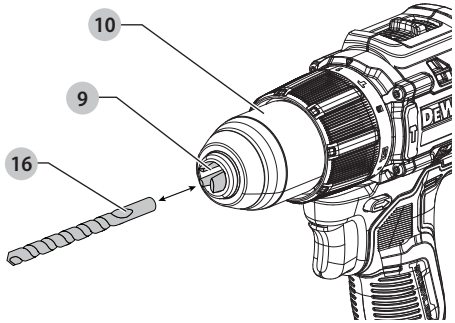

Фиг. D

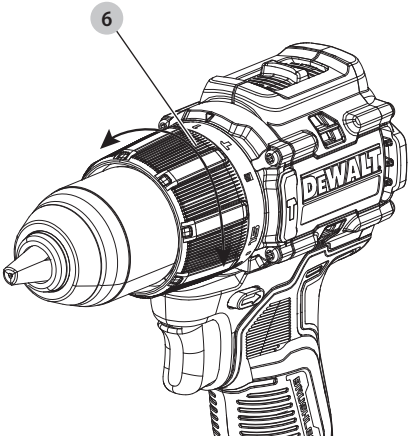

Фиг. E

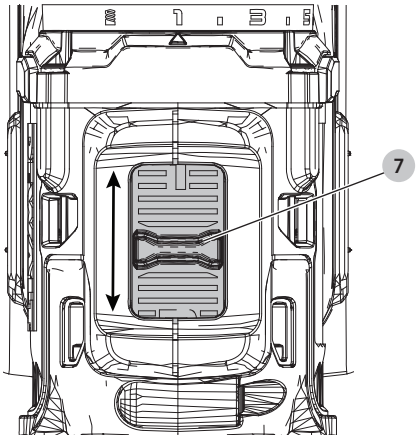

Фиг. F

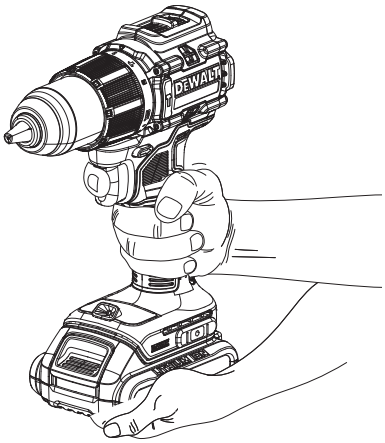

Фиг. G

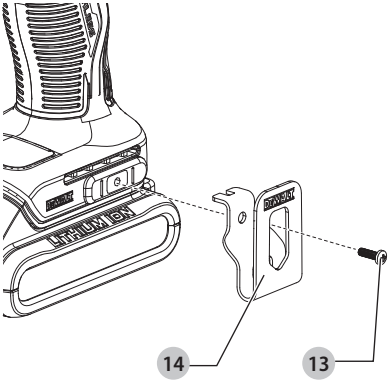

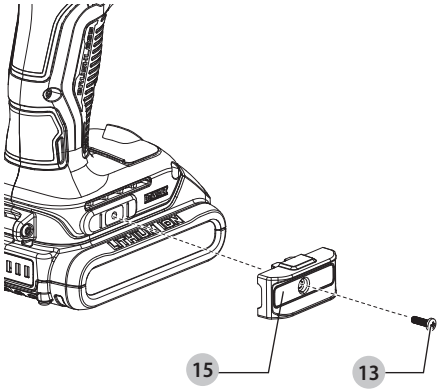

18V КОМПАКТНА 13 MM БОРМАШИНА/ВИНТОВЕРТ/УДАРНА БОРМАШИНА

DCD789, DCD794, DCD799

ПРЕДУПРЕЖДЕНИЕ: Прочетете всички предупреждения за безопасност, инструкции, илюстрации и спецификации в това ръководство, включително разделите за батерията и зарядното устройство, предоставени в оригинално ръководство за инструменти или отделно ръководство за батерии и зарядни устройства. *Ръководствата могат да бъдат получени, като се свържете с отдела за обслужване на клиенти (вижте задната страница на това ръководство).*

Технически данни

		DCD789	DCD794	DCD799
Напрежение	V_{DC}	18	18	18
Тип		10	10	10
Вид на батерията		Li-Ion	Li-Ion	Li-Ion
Скорост на празен ход		Бормашина, Гайковерт/ Чук		Бормашина, Гайковерт/ Чук
1-ва скорост	мин$^{-1}$	0–450	0–450	0–450
2-ра скорост		0–1650	0–1650	0–1650
Ударен коефициент				
1-ва скорост	мин$^{-1}$	0–7650	–	0–7650
2-ра скорост		0–28050	–	0–28050
Максимален момент на въртене (твърдо/меко)				
твърдо	Nm	68	74	74
меко	Nm	26	26	26
Капацитет на патронника	mm	1,5–13	1,5–13	1,5–13
Максимален капацитет на пробиване				
Дърво	mm	30	30	30
Метал		13	13	13
Зидария		13	–	13
Тегло (без акумулаторния пакет)	kg	1,17	1,12	1,17
Стойности на шума и стойности на вибрациите (сума на триаксиалния вектор), съгласно EN62841-2-1:				
L_{PA} (ниво на налягане на звука)	dB(A)	92	76	92
L_{WA} (ниво на звуковата мощност)	dB(A)	100	84	100
K (неопределеност за даденото звуково ниво)	dB(A)	3	5	3
Пробиване в метал				
Стойност на излъчваните вибрации $a_{h,D}$ =	m/s²	3,2	< 2,5	3,2
Неопределеност K =	m/s²	1,5	1,5	1,5
Ударно пробиване				
Стойност на излъчваните вибрации $a_{h,ID}$ =	m/s²	12	–	12
Неопределеност K =	m/s²	1,5	–	1,5

Нивото на вибрационните емисии и/или на звука, посочено в този информационен лист, е измерено в съответствие със стандартизирано изпитване, дадено в EN62841, и може да се използва за сравняване на един инструмент с друг. Тези данни могат да бъдат използвани за предварителна оценка на излагането.

ПРЕДУПРЕЖДЕНИЕ: *Декларираните нива на излъчваните вибрации и/или на шума представляват основните приложения на инструмента. Все пак, ако инструментът се използва за различни приложения с различни аксесоари или поддръжката е лоша, излъчваните вибрации и/или шум може да се различават. Това може значително да увеличи нивото на излъчване през целия работен период.*

При оценката на нивото на излъчваните вибрации и/или шум, трябва да се вземат предвид броя на изключванията на инструмента или времето, когато е бил включен, но без да извършва работа. Това може значително да намали нивото на излъчване в рамките на целия период на работа.

Идентифицирайте допълнителните мерки за сигурност, за да се защити оператора от ефектите на вибрациите и/или шума, като например: поддръжка на инструментите и аксесоарите, пазене на ръцете топли (относително за вибрация), организация на режима на работа.

ЕО декларация за съответствие

Директива за машините

CE

Бормашина/Винтоверт/Ударна бормашина DCD789, DCD794, DCD799

DEWALT декларира, че тези продукти, описани под ***Технически данни*** са в съответствие с: 2006/42/ЕК, EN62841-1:2015+A11:2022, EN 62841-2-1:2018 + A11:2019 + A12:2022 + A1:2022.

Тези продукти, също така, са съобразени с Директива 2014/30/ЕС и 2011/65/ЕС. За повече информация, моля, свържете с DEWALT на следния адрес или се обърнете към задната страна на ръководството.

Долуподписаният е отговорен за компилацията на техническия файл и прави тази декларация от името на DEWALT.

Markus Rompel
Vice-President Engineering, PTE-Europe
DEWALT, Richard-Klinger-Straße 11,
65510, Idstein, Germany
31.10.2024

ПРЕДУПРЕЖДЕНИЕ: *За да намалите риска от наранявания, прочетете ръководството с инструкции.*

Дефиниции: Насоки за безопасност

Дефинициите по-долу описват нивото на сериозност за всяка сигнална дума. Моля, прочетете ръководството и внимавайте за тези символи.

ОПАСНОСТ: *Непосредствено опасна ситуация, която ако не бъде избегната,* ***ще*** *доведе до* ***смърт или сериозно нараняване****.*

ПРЕДУПРЕЖДЕНИЕ: *Непосредствено опасна ситуация, която ако не бъде избегната,* ***може*** *да доведе до* ***смърт или тежки наранявания****.*

ВНИМАНИЕ: *Показва потенциално опасна ситуация, която ако не бъде избегната,* ***може*** *да доведе до* ***леки или средни наранявания****.*

ЗАБЕЛЕЖКА: *Показва практика,* ***която не е свързана с лични наранявания*** *и която, ако не се избегне,* ***може*** *да доведе до* ***имуществени щети****.*

Обозначава риск от токов удар.

Обозначава риск от пожар.

ОБЩИ ПРЕДУПРЕЖДЕНИЯ ЗА БЕЗОПАСНА РАБОТА С ЕЛЕКТРОИНСТРУМЕНТИ

ПРЕДУПРЕЖДЕНИЕ: Прочетете всички предупреждения, инструкции, илюстрации и технически характеристики, предоставени с този електроинструмент. *Неспазването на всички изброени по-долу инструкции може да доведе до токов удар, пожар и/или тежки травми.*

ЗАПАЗЕТЕ ВСИЧКИ ПРЕДУПРЕЖДЕНИЯ И ИНСТРУКЦИИ ЗА БЪДЕЩА СПРАВКА

Терминът "електроинструмент" във всички предупреждения се отнася до захранвани (със захранващ кабел) или работещи на батерии (без захранващ кабел) електрически инструменти.

1) Безопасност на работната среда

a) ***Пазете работната среда чиста и добре осветена.*** *Безпорядъкът и недостатъчното осветление могат да доведат до трудова злополука.*

b) ***Не използвайте електроинструменти в експлозивна среда, като например наличието на запалителни течности, газове или прах.*** *Електрическите инструменти създават искри, които могат да запалят праха или парите.*

c) ***Дръжте деца и странични лица надалече, докато работите с електроинструмента.*** *Отвличане на вниманието може да ви накара да изгубите контрол.*

2) Електрическа безопасност

a) ***Щепселите на електроинструмента трябва да са подходящи за използвания контакт. Никога, по никакъв начин не променяйте щепсела. Не използвайте адаптери за щепсела със заземени (замасени) електрически инструменти.*** *Непромененитe щепсели и контакти намаляват риска от токов удар.*

b) ***Избягвайте контакт на тялото със заземени повърхности, като например тръби, радиатори, готварски печки и хладилници.*** *Съществува повишен риск от токов удар, ако тялото ви е заземено.*

c) ***Не излагайте електроинструментите на дъжд и мокри условия.*** *Проникването на вода в електроинструмента повишава опасността от токов удар.*

d) ***Не злоупотребявайте с кабела. Никога не използвайте кабела за носене, дърпане или изключване на електроинструмента. Пазете кабела далече от топлина, масло, остри ръбове или движещи се части.*** *Повредените или оплетени кабели увеличават риска от токов удар.*

e) ***Когато работите с електроинструмент на открито, използвайте удължителен кабел, удобен за използване на открито.*** *Използването на кабел, подходящ за употреба на открито, намалява риска от токов удар.*

f) ***Ако не можете да избегнете работата с електроинструмент на влажно място, използвайте захранване с дефектнотоковата защита (RCD).*** *Използването на ДТЗ намалява риска от токов удар.*

3) Лична безопасност

a) ***Бъдете нащрек, внимавайте какво правите и бъдете разумни, когато работите с електроинструмента. Не използвайте електроинструмента, когато сте изморени или сте под влияние на наркотици, алкохол или лекарства.*** *Един миг невнимание при работа с електроинструмент може да доведе до сериозни наранявания.*

b) ***Използвайте лични предпазни средства. Винаги носете защита за очите.*** *Предпазни средства, като противопрахова маска, предпазни обувки, каска или слухова защита, използвани за съответните условия, намаляват личните наранявания.*

c) ***Предотвратяване на случайно задействане. Уверете се, че превключвателят е на позиция изключен, преди да го свържете към източника на захранване и/или към батерийното устройство, преди да вземете или носите инструмента.*** *Носенето на електроинструмент с пръста на превключвача или стартирането на електроинструменти, когато превключвача е на позиция "включен", може да доведе до трудова злополука.*

d) ***Махнете всички регулиращи или гаечни ключове, преди да включите електроинструмента.*** *Прикрепени към въртящи се части на електроинструмента гаечни или регулиращи ключове могат да доведат до наранявания.*

e) ***Не се протягайте прекалено. Стойте стабилно на краката си през цялото време.*** *Това позволява по-добър контрол на електрическия инструмент в неочаквани ситуации.*

f) ***Обличайте се подходящо. Не носете висящи дрехи или бижута. Пазете косата си и дрехите си далече от движещите се части.*** *Висящите дрехи, бижутерия или дълги коси могат да бъдат захванати от движещи се части.*

g) ***Ако са предоставени устройства за аспирация или приспособления за събиране на прах, уверете се, че са свързани и използвани правилно.*** *Използването на тези средства може да намали опасностите, свързани с праха.*

h) ***Не допускайте, поради навика от честото използване на инструмента, да пренебрегвате принципите за безопасност при работа с него.*** *Едно невнимателно действие може да доведе до тежки наранявания в рамките на части от секундата.*

4) Използване и грижа за електроинструментите

a) ***Не претоварвайте електроинструмента. Използвайте правилния инструмент за вашето приложение.*** *Подходящият електроинструмент ще свърши по-добре и по-безопасно работата, при темпото, за което е създаден.*

b) ***Не използвайте електроинструмента, ако превключвателят не го включва и изключва.*** *Всеки електроинструмент, който не може да се контролира с превключвателя е опасен и трябва да се поправи.*

c) ***Изключете щепсела от захранването и/или свалете батерийния комплект на електроинструмента, ако е сваляем, преди извършването на каквото и да е регулиране, смяна на аксесоари или съхраняване на уреда.*** *Такива предварителни мерки за безопасност намаляват риска от нежелателно задействане на електроинструмента.*

d) ***Съхранявайте преносимите електроинструменти извън досега на деца и не позволявайте на незапознати с електроинструмента или тези инструкции лица да работят с него.*** *Електроинструментите са опасни в ръцете на необучени потребители.*

e) ***Поддръжка на електроинструменти и аксесоари. Проверявайте за размествания в свързванията на подвижните звена, за счупване на части и всички други условия, които могат да повлияят на експлоатацията на електроинструментите. При повреда на електроинструмента, задължително го поправете, преди да го използвате отново.*** *Много злополуки се причиняват от лошо поддържани електроинструменти.*

f) ***Поддържайте режещите инструменти винаги добре заточени и чисти.*** *Правилно поддържаните режещи инструменти с остри острието по-трудно могат да се огънат и по-лесно се контролират.*

g) ***Използвайте електроинструментите, аксесоарите и допълнителните части към тях в съответствие с инструкциите, като вземете предвид работните условия и характера на работата.*** *Използването на електроинструмента за работи, различни от тези, за които е предназначен, може да доведе до опасни ситуации.*

h) ***Пазете дръжките и повърхностите за захващане сухи, чисти от масло и грес.*** *Хлъзгави дръжки и повърхности не са условие за безопасна работа и контрол на инструмента в неочаквани ситуации.*

5) Употреба и грижа за акумулаторен инструмент

a) ***Презареждайте само с определеното от производителя зарядно устройство.*** *Зарядно, което е подходящо за един тип батерии може да създаде риск от пожар, когато се използват с друг тип батерии.*

b) ***Използвайте електроинструмента само с определените за него батерии.*** *Употребата на всякакви други батерийни пакети може да създаде риск от нараняване и пожар.*

c) ***Когато батерийният пакет не се използва, трябва да се пази от други метални предмети, като кламери, монети, ключове, пирони, винтове или други малки метални предмети, които може да направят свързване от един терминал до друг.*** *Последствията от късото съединение могат да бъдат изгаряния или пожар.*

d) ***При извънредни обстоятелства от батерията може да изтече течност; избягвайте контакт. Ако случайно попадне на кожата, изплакнете с вода. Ако течността попадне на очите ви, потърсете медицинска помощ.*** *Изтеклата от батерията течност може да причини сърбежи и изгаряния.*

e) ***Не използвайте батериен пакет или инструмент, които са повредени или изменени.*** *Повредените или изменените батерии могат да имат непредсказуема реакция, водеща до пожар, експлозия или риск от нараняване.*

f) ***Не излагайте батерията или инструмента на огън или на прекомерна температура.*** *Излагането на огън или температура над 130 °C може да предизвика експлозия.*

g) ***Следвайте всички инструкции за зареждане и не зареждайте батерията или инструмента извън температурния диапазон, посочен в инструкциите.*** *Неправилното зареждане или при температури извън определения диапазон може да повреди батерията и да увеличи риска от пожар.*

6) Обслужване

a) ***Сервизирането на вашия електроинструмент трябва да се извършва само от квалифицирано лице, като се използват само оригинални резервни части.*** *Това ще гарантира безопасната употреба на електроинструмента.*

b) ***Никога не поправяйте повредени батерии.*** *Обслужването на батериите трябва да се извършва само от производителя или оторизираните доставчици на услуги.*

Предупреждения за безопасност при пробиване

Инструкции за безопасност при всички операции

- ***Носете защита за слуха, когато извършвате ударно пробиване.*** *Излагането на шум може да причини загуба на слуха.*
- ***Използвайте спомагателната дръжка(и).*** *Не използвайте инструмента в мокри условия.*
- ***Закрепете правилно инструмента преди употреба.*** *Този инструмент създава голям изходен въртящ момент и без правилно закрепване на инструмента по време на работа, може да възникне загуба на управление, което да доведе до телесни наранявания.*
- ***Дръжте електроинструментите за изолираните повърхности при извършване на работа, при която аксесоара или крепежния елемент може да засегнат скрито окабеляване.*** *Докосването на зареден кабел от режещ аксесоар или крепежни елементи ще зареди с ток металните части на електроинструмента, в резултат на което оператора може да получи токов удар.*

Инструкции за безопасност при използване на дълги свредла

- ***Никога не работете на по-високи обороти от максималната скорост на свредлото.*** *При по-високи скорости свредлото вероятно ще се огъне, ако се остави да се върти свободно, без да се докосва детайла, което може да доведе до нараняване.*
- ***Винаги започвайте пробиване при ниски обороти и с върха на свредлото в контакт с детайла.*** *При по-високи скорости свредлото вероятно ще се огъне, ако се остави да се върти свободно, без да се докосва детайла, което може да доведе до нараняване.*
- ***Прилагайте налягане само в пряка връзка със свредлото и не прилагайте прекомерен натиск.*** *Свредлата могат да се огънат, което да доведе до счупване или загуба на контрол, а в резултат и до телесна повреда.*

Допълнителни специфични правила за безопасност за бормашини/шофьори/ударни бормашини

- ***Използвайте скоби или друг практически начин да застопорите и укрепите обработвания детайл към стабилна платформа.*** *Ако държите детайла с една ръка или е опрян в тялото ви, това го прави нестабилен и може да доведе до загуба на контрол.*
- ***Носете защитни очила или друга защита за очите.*** *При работи като разбиване и пробиване се разлетяват малки отломки. Летящите частици може да причинят увреждане на очите.*
- ***Бургиите и инструментите може да се нагорещят по време на работа.*** *Носете ръкавици, когато ги докосвате.*
- ***Не работете с този инструмент продължително време.*** *Причинените по време на работа с инструмента вибрации могат да бъдат опасни за вашите ръце. Използвайте ръкавици за допълнително уплътнение и ограничете излагането, като си почивате по-често.*
- ***Вентилационните отвори често захващат движещи се части и също трябва да бъдат избягвани.*** *Висящите дрехи, бижутерия или дълги коси могат да бъдат захванати от движещи се части.*

Остатъчни рискове

Въпреки прилагането на съответните разпоредби за безопасност и използването на предпазни средства, съществуват остатъчни рискове, които не могат да бъдат избегнати. Това са:

- *Увреждане на слуха.*
- *Риск от лично нараняване поради летящи частици.*
- *Риск от изгаряния поради нагорещяване на аксесоарите по време на работа.*
- *Риск от нараняване поради продължителна употреба.*

Вид батерия

Тези акумулаторни пакети може да се използват с:

Батерия	(кг)	Батерия	(кг)
DCB546	1,08	**DCB184/B/G**	0,62
DCB547/G	1,46	**DCB185**	0,35
DCB548	1,46	**DCB187**	0,54
DCB549	2,12	**DCB189**	0,54
DCB181	0,35	**DCBP034/G**	0,32
DCB182	0,61	**DCBP518/G**	0,75
DCB183/B/G	0,40		

Обърнете се към ръководството за батерията/зарядното устройство за повече информация.

Маркировка върху инструментите

На инструмента са изобразени следните пиктограми:

Преди употреба, прочетете ръководството с инструкциите.

Видимо излъчване. Не гледайте директно в светлината.

Позиция на кода на датата (Фиг. A)

Кодът на датата на производство **11** се състои от 4-цифрена година, последвана от 2-цифрена седмица и е разширена с 2-цифрен фабричен код.

Описание (Фиг. G)

⚠ ***ПРЕДУПРЕЖДЕНИЕ:*** *Никога не променяйте инструмента или неговите части. Това може да доведе до телесни наранявания и щети.*

Компоненти

1. Батериен пакет†
2. Бутон за освобождаване на батерийният пакет
3. Основна дръжка
4. Превключвател за променливи обороти
5. Бутон за управление напред/назад/заключване
6. Втулка за избор на режима
7. Селектор на оборотите
8. Работна светлина
9. Безключов патронник
10. Втулка на патронника
11. Позиция от кода на датата
12. Бутон за измерване на горивото

†Включен в някои пакети.

ЗАБЕЛЕЖКА: Проверете за повреди на части или аксесоари, които може да са настъпили по време на транспортиране.

Предназначение

Тази бормашина/винтоверт или ударна бормашина/винтоверт са предназначени за професионално пробиване, завинтване, а DCD789 и DCD799 също и за приложения за ударно пробиване.

НЕ използвайте в мокри условия или при наличието на запалителни течности или газове.

Тези бормашини/гайковерти/ударни бормашини са професионални електроинструменти.

НЕ допускайте деца в близост до инструмента. Необходим е надзор, когато този инструмент се използва от неопитен оператор.

- **Малки деца и хора с увреждания.** Този уред не е предназначен за употреба от малки деца или хора с увреждания без наблюдение.
- Този продукт не е предназначен за употреба от хора (включително деца) с намалени физически, сензорни или умствени възможности, или с липса на знания, освен ако не са под наблюдение или не са били инструктирани относно употребата на устройството от човек, отговорен за тяхната безопасност. Никога не оставяйте сами деца с този продукт.

СГЛОБЯВАНЕ И РЕГУЛИРАНЕ

⚠ ***ПРЕДУПРЕЖДЕНИЕ: За да намалите риска от сериозно нараняване, изключете инструмента и извадете батерията, преди да регулирате или сваляте/поставяте приставки или аксесоари.*** *Едно нежелано задействане на инструмента може да предизвика наранявания.*

⚠ ***ПРЕДУПРЕЖДЕНИЕ:*** *Използвайте само батерии и зарядни устройства DEWALT.*

Поставяне и сваляне на батерийния пакет от инструмента (Фиг. B)

ЗАБЕЛЕЖКА: Уверете се, че батерийния пакет 1 е напълно зареден.

Монтиране на батерийния пакет на ръкохватката на инструмента

1. Напаснете батерийния пакет към релсите вътре в ръкохватката на инструмента (Фиг. B).
2. Плъзнете батерийния пакет в ръкохватката, така че да прилегне плътно в инструмента и да щракне на място.

Изваждане на батерийния пакет от инструмента

1. Натиснете бутона за освобождаване 2 и силно издърпайте батерийния пакет от дръжката на инструмента.
2. Вкарайте батерията в зарядното устройство.

Батерийни пакети със заряден индикатор (Фиг. B)

Някои батерийни пакети DEWALT включват индикатор за ниво на гориво 12, който се състои от три зелени LED светлини, които показват нивото на оставащия заряд в батерийния пакет.

За да задействате индикатора за зареждане, натиснете и задръжте бутона към него. Ще се включи комбинация от три зелени LED лампички, които обозначават нивото на оставащия заряд. Когато нивото на заряд в батерията е под използваемия лимит, зарядният индикатор няма да светне и батерията ще трябва да се презарежда.

ЗАБЕЛЕЖКА: Зарядният индикатор е само показател за заряда на батерийния пакет. Той не отразява функционалността на инструмента и варира в зависимост от компонентите на продукта, температурата и употребата на инструмента.

Кука за колан и скоба за приставки (Фиг. G) (Допълнителен аксесоар)

⚠ ***ПРЕДУПРЕЖДЕНИЕ: За да намалите риска от сериозни наранявания, използвайте куката за колан САМО, за да окачвате инструмента на работен колан. НЕ*** *използвайте куката за колан за тетъринг или за закрепване на инструмента към човек или предмет по време на употреба.* ***НЕ*** *очаквайте инструмента над главата си, и не окачвайте предмети от куката на колана.*

⚠ ***ПРЕДУПРЕЖДЕНИЕ: За да намалите риска от сериозни лични наранявания,*** *се уверете, че винта, който държи куката за колан, е здраво завинтен.*

ВАЖНО: Когато окачвате или сменяте куката за колан или за скоби за приставки, използвайте само предоставения винт 13. Завинтете винта много здраво.

Куката за колан 14 и скобата на приставката 15 могат да бъдат прикрепени към всяка страна на инструмента само с помощта на предоставения винт 13, за да се приспособят за потребители с лява или дясна ръка. Ако куката за колан или скобата за приставки не са ви необходими, можете да ги свалите от инструмента.

За да преместите куката за колан или скобата за приставки, свалете винта, който го държи на място и след това сглобете на противоположната страна. Завинтете винта много здраво.

Инсталиране на бургия или аксесоар в безключов патронник (Фиг. C)

⚠ ***ПРЕДУПРЕЖДЕНИЕ:*** *Не се опитвайте да затягате бургии (или друг аксесоар) чрез хващане на предната част на патронника и включване на инструмента. Това може да доведе до повреда на патронника и до лични наранявания. Винаги заключвайте пусковият превключвател и изключвайте инструмента от източника на енергия, когато сменяте аксесоарите.*

⚠ ***ПРЕДУПРЕЖДЕНИЕ:*** *Винаги проверявайте дали режещата част е добре закрепена, преди да включите инструмента. Отслабената приставка може да изхвърчи от инструмента и да причини наранявания.*

За да вкарате бургия 16 или друг аксесоар, следвайте тези стъпки.

1. Изключете инструмента и свалете батерията.
2. Хванете черния ръкав на патронника с една ръка и използвайте другата си ръка да закрепите инструмента. Въртете ръкава обратно на часовниковата стрелка достатъчно много, за да приемете желания аксесоар.
3. Поставете аксесоара на около 19 мм в патронника 9 и затегнете здраво, като хванете и завъртите втулката на патронника 10 по посока на часовниковата стрелка с една ръка, докато държите инструмента с другата. Когато патронникът е почти затегнат, ще чуете щракване. Затегнете втулката, докато щраканията спрат и тя няма да се върти повече. Вашият инструмент е оборудван с механизъм за автоматично заключване на шпиндела. Това ви позволява да отваряте и затваряте патронника с една ръка.
4. Гледайте да затегнете патронника с едната ръка на ръкава на патронника и другата ръка, здраво стиснала инструмента.
5. За да освободите аксесоара, повторете стъпка 1 и 2 по-горе.

РАБОТА

Инструкции за употреба

⚠ ***ПРЕДУПРЕЖДЕНИЕ:*** *Винаги спазвайте инструкциите за безопасност и приложимите разпоредби.*

⚠ ***ПРЕДУПРЕЖДЕНИЕ: За да намалите риска от сериозно нараняване, изключете инструмента и извадете батерията, преди да регулирате или сваляте/поставяте приставки или аксесоари.*** *Едно нежелано задействане на инструмента може да предизвика наранявания.*

Избор на обороти (Фиг. A, E)

Инструментът разполага с две настройки на оборотите за по-разнообразни възможности. **ЗАБЕЛЕЖКА:** Не сменяйте оборотите при работещ инструмент. Винаги оставяйте инструмента напълно да спре, преди да смените оборотите.

1. За да изберете скорост 1 (настройка за най-високия момент на въртене), изключете инструмента и го оставете да спре. Плъзнете селектора за обороти 7 назад (далече от патронника).
2. За да изберете скорост 2 (настройка за високи обороти), изключете инструмента и го оставете да спре. Плъзнете селектора за скорост напред (към патронника).
3. Ако инструментът не променя оборотите, уверете се, че превключвателят за избор на обороти е напълно включен в положение за движение напред или назад.

Избор на режим (Фиг. A, D)

Копчето за избор на режим 6 може да се използва за избор на правилния режим на работа, в зависимост от планираното приложение.

За да изберете, завъртете втулката, докато желаният символ се подравни със стрелката.

⚠ ***ПРЕДУПРЕЖДЕНИЕ:*** *Когато втулката за избор на режим е в позиции за пробиване или ударно пробиване, бормашината няма да зацепи. Пробиването може да засече, ако при натоварване се появи внезапно усукване.*

DCD794	
Символ	**Режим**
	Пробиване
1-15	Завинтване (по-голям брой = по-голям въртящ момент)

DCD789, DCD799	
Символ	**Режим**
	Пробиване
1-15	Завинтване (по-голям брой = по-голям въртящ момент)
	Ударно пробиване

Правилна позиция на ръцете (Фиг. F)

⚠ ***ПРЕДУПРЕЖДЕНИЕ:*** *За да намалите риска от сериозно нараняване,* ***ВИНАГИ*** *използвайте подходяща позиция на ръцете, както е показано.*

⚠ ***ПРЕДУПРЕЖДЕНИЕ:*** *За да намалите риска от сериозно нараняване,* ***ВИНАГИ*** *дръжте инструмента здраво в очакване на внезапно действие.*

Правилната позиция на ръката изисква едната ръка да е на основната дръжка 3, а другата да държи батерията 1.

Бутон за променливи обороти и бутон за управление напред/назад (фиг. A)

Инструментът се включва и изключва чрез издърпване и освобождаване на превключвателя за променливи обороти 4. Колкото по-дълбоко е натиснат спусъка, толкова по-висока е скоростта на инструмента. Вашият инструмент е снабден със спирачка. Патронникът ще спре веднага, щом пусковия превключвател е освободен.

Контролният бутон за напред/назад 5 определя посоката на въртене на инструмента и също така служи като заключващ бутон.

- За да изберете въртене напред (по посока на часовниковата стрелка), освободете пусковия превключвател и натиснете контролния бутон за напред/назад от дясната страна на инструмента.
- За да изберете въртене назад (обратно на часовниковата стрелка), натиснете контролния бутон за напред/назад от лявата страна на инструмента.

ЗАБЕЛЕЖКА: Централната позиция на контролния бутон заключва инструмента в позиция изкл. Когато сменяте позицията на контролния бутон, уверете се, че пусковия бутон е освободен.

ЗАБЕЛЕЖКА: Продължителната употреба при променливи скорости не е препоръчителна. Това може да повреди превключвателя и трябва да се избягва.

ЗАБЕЛЕЖКА: След като стартирате инструмента за първи път след смяната на посоката, може да чуете едно щракване при задействането. Това е нормално и не отбелязва наличието на проблем.

Работна лампа (Фиг. A)

Работната лампа 8 се активира при натискане на пусковия превключвател 4 и автоматично ще се изключи 20 секунди след освобождаване на пусковия превключвател. Ако пусковият превключвател остане натиснат, работната светлина ще остане включена.

ЗАБЕЛЕЖКА: Работната светлина е за директно осветяване на работната повърхност и не е предназначена за използване като фенерче.

Извършване на приложение (фиг. A)

⚠ ***ПРЕДУПРЕЖДЕНИЕ: За да намалите риска от лично нараняване, ВИНАГИ*** *закрепвайте здраво детайла, върху който работите.*

⚠ ***ПРЕДУПРЕЖДЕНИЕ:*** *Винаги изчаквайте, докато моторът е напълно спрял, преди да смените посоката на въртене.*

Преди извършване на работа

- Задайте селектора на обороти 7. Вижте за справка ***Избор на обороти***.
- Монтирайте съответното свредло или аксесоар в патронника. Вижте указания за монтаж на аксесоари в това ръководство.

⚠ ***ПРЕДУПРЕЖДЕНИЕ:***

- *Не използвайте този инструмент да смесвате или помпате лесно запалими или избухливи течности (бензин, алкохол и др.).*

- *Не смесвайте и не разбърквайте запалими течности, означени със съответните етикети.*

Завинтване

Вашият инструмент има съединител с регулируем въртящ момент за завинтване и отвинтване на широк спектър от форми и размери на крепежни елементи. Числата 1–15 на втулката за избор на режим 6 се използват за задаване на диапазон на въртящ момент за завинтване. Колкото по-голям е номера на лагера, толкова по-висок е въртящия момент и по-широк крепежния елемент за завинтване.

1. Завъртете втулката за избор на режим 6 в желаната позиция. Вижте за справка ***Избор на режим.***
2. Дръпнете пусковият превключвател, като използвате налягането в права линия с бургията, докато крепежният елемент достигне до желаната дълбочина в детайла.

Препоръки за завинтване

- Започва с настройки за по-нисък момент на въртене, след това напредвайте към настройки с по-висок момент на въртене, за да избегнете повреда на детайла за обработка или крепежните елементи.
- За да определите правилното положение на втулката за избор на режим, направете пробни пускания върху отпадъчен материал или върху скрити области на детайла.

Пробиване

1. Завъртете селектора на режим 6 към "символ пробиване." Вижте за справка***Избор на режим***.
2. Поставете бургията в контакт с обработваният детайл.

ЗАБЕЛЕЖКА: Използвайте само остри бургии.

3. Издърпайте пусковият превключвател , като приложите налягане в права линия с бургията, докато достигне желаната дълбочина.

⚠ ***ПРЕДУПРЕЖДЕНИЕ:*** *Пробиването може да се забави, ако при натоварване се появи внезапно усукване. Винаги очаквайте забавяне. Хванете здраво бормашината, за да контролирате въртящото се движение и да избегнете наранявания.*

4. Оставете мотора да работи, когато издърпвате приставката от пробита дупка, за да предотвратите заклещване.

Препоръки за пробиване

- При пробиване, винаги използвайте налягане в права линия с бургията, но не натискайте много, за да не спре мотора или да се получи отклонение на бургията.
- **АКО БОРМАШИНАТА СПРЕ:**

- **ОСВОБОДЕТЕ ПУСКОВИЯТ ПРЕВКЛЮЧВАТЕЛ НЕЗАБАВНО**, свалете бургията от детайла и установете причината за спирането.

- **НЕ НАТИСКАЙТЕ ПУСКОВИЯТ ПРЕВКЛЮЧВАТЕЛ за ВКЛ. И ИЗКЛ. В ОПИТ ЗА СТАРТИРАНЕ НА ЗАСЕДНАЛА БОРМАШИНА—ТОВА МОЖЕ ДА ПОВРЕДИ БОРМАШИНАТА.**

- За намаляване на забавянето или пробиването на материала, намалете натиска върху бормашината и разхлабете малко приставката чрез последната част на дупката.

- Големи дупки 8 мм до 13 мм в стомана могат да се направят по-лесно, ако се направи първоначална дупка от 4 мм до 5 мм.
- Ако пробивате тънък материал, който може да се нацепи, използвайте дървен блок като „подпора“, за да предотвратите повреда по обработвания детайл.

Ударно пробиване DCD789, DCD799

ВАЖНО: Използвайте само бургии с карбиден връх или за зидария само за ударно пробиване.

1. Завъртете селектора на режим 6 към "символ ударно пробиване."
2. Дръпнете пусковия превключвател, като прилагате достатъчно натиск върху чука, за да не подскочи на високо или да се „вдигне“ над свредлото.

Препоръки при ударно пробиване

- Прекалено много сила ще причини по-бавна скорост на пробиване, пренагряване и по-ниско темпо на пробиване.
- При правилното темпо на пробиване се образува равномерно изпускан поток от материал.
- Пробивайте направо, като държите бита под прав ъгъл спрямо обработвания детайл. Не оказвайте странично налягане на бургията, когато пробивате, защото това ще причини задръстване на каналчетата на бургията и по-бавна скорост на пробиване.
- Когато пробивате дълбоки дупки, ако скоростта на чука започне да намалява, издърпайте отчасти бургията, като инструмента продължава да работи, за да се изчистят отпадъчните частици от дупката.

ПОДДРЪЖКА

Вашият електроинструмент е създаден за продължителна и дългосрочна работа с минимална поддръжка. Продължителната и задоволителна работа зависи от правилната грижа за инструмента и от редовното почистване.

⚠ ***ПРЕДУПРЕЖДЕНИЕ: За да намалите риска от сериозно нараняване, изключете инструмента и извадете батерията, преди да регулирате или сваляте/поставяте приставки или аксесоари.*** *Едно нежелано задействане на инструмента може да предизвика наранявания.*

Зарядното устройство и батерийният пакет не могат да се сервизират.

Моля, вижте задната страница на това ръководство за информация за контакт със сервизния център или посетете **www.2helpU.com**.

Смазване

Вашият електроинструмент не се нуждае от допълнително смазване.

Почистване

⚠ ***ПРЕДУПРЕЖДЕНИЕ:*** *Токов удар и механична опасност. Извадете батерията преди почистване.*

⚠ ***ПРЕДУПРЕЖДЕНИЕ:*** *За да осигурите безопасна и ефективна работа, винаги поддържайте електрическия уред и вентилационните отвори чисти.*

⚠ ***ПРЕДУПРЕЖДЕНИЕ:*** *Никога не използвайте разтворители или други химикали за почистване на неметалните части на инструмента. Тези химикали могат да влошат качеството на материалите, използвани за тези части. Използвайте намокрена с вода и мек сапун кърпа. Никога не допускайте влизането на течности в инструмента; никога не потапяйте в течност, която и да е част на инструмента.*

Вентилационните отвори могат да се почистват със суха, мека неметална четка и/или подходяща прахосмукачка. Не използвайте вода или други почистващи разтвори. Носете одобрени предпазни очила и одобрена противопрахова маска.

Допълнителни аксесоари

⚠ ***ПРЕДУПРЕЖДЕНИЕ:*** *Понеже с този инструмент не са тествани аксесоари, различни от предложените от DEWALT, използването на такива аксесоари с този инструмент може да е опасно. За да намалите риска от нараняване, с този продукт трябва да се използват само аксесоари, препоръчани от DEWALT.*

Посъветвайте се с вашия доставчик за по-подробна информация относно подходящите аксесоари.

Защита на околната среда

Продуктите/батериите могат да се рециклират, но ако са маркирани със зачеркнатия кош, не трябва да се изхвърлят с обикновените битови отпадъци.

Изтощете напълно батериите и ги отделете, както и всички източници на светлина от продукта, ако е възможно. Отговорност на потребителя е да изтрие личните си данни от продукта. След това занесете отпадъците в официален център за събиране на отпадъци или участващ търговец на дребно, който често ще ги приеме безплатно. Опаковката трябва да се изхвърли въз основа на маркирания код на материала. Инструкциите за работа и безопасност трябва да се изхвърлят само след като съответният продукт вече не се използва.

Моля, консултирайте се с местната общност/община за насоки за управление на отпадъците. За допълнителна информация посетете **www.2helpU.com** и сканирайте горния QR код.

Stanley Black & Decker

Phoenicia Business Center

Strada Turturelelor, nr 11A, Etaj 6, Modul 15,

Sector 3 Bucuresti

Telefon: +4021.320. 61. 04/05

zst00577285 - 19-12-2024